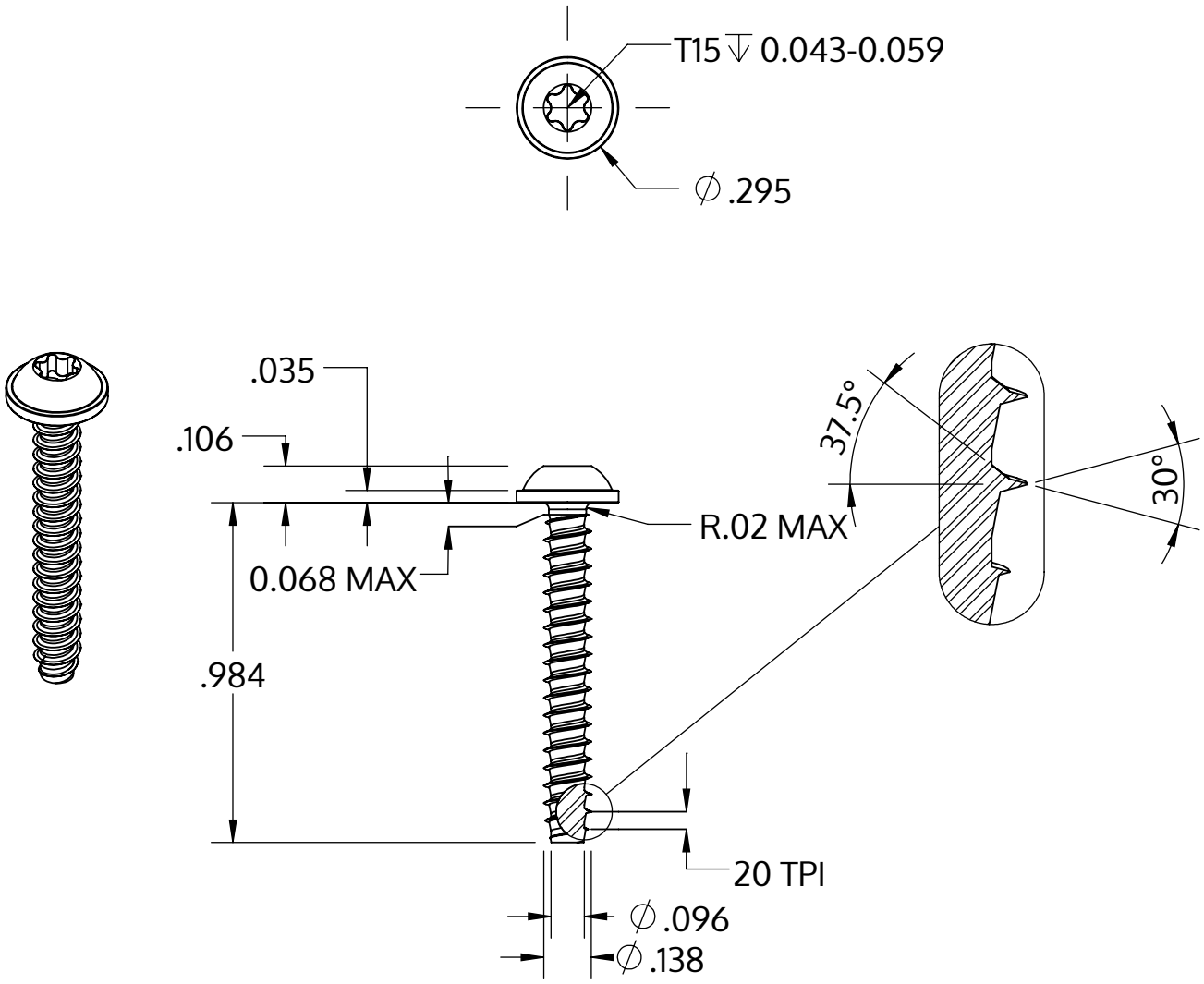

Metric size	M3.5 x 1.29 mm
US size (converted)	#6-20
	Tolerances [inch]
Length	+/- 0.025
Head diameter	+0 / -0.022
Head height	+/- 0.004
Thread diameter	+0.003 / -0

Açıklaması	STP38 3.5x25.0 - T15
Malzeme	Paslanmaz Çelik A4
Kaplama	Parlak, cilalanmış ve pasifleştirilmiştir
Ağırlık	1.664 kg / 1000 Adet

SCREWERK	**STP380350250C**	
_Zoll Zeichnung Größe A	Ölçeklendirme 2:1	2024-10