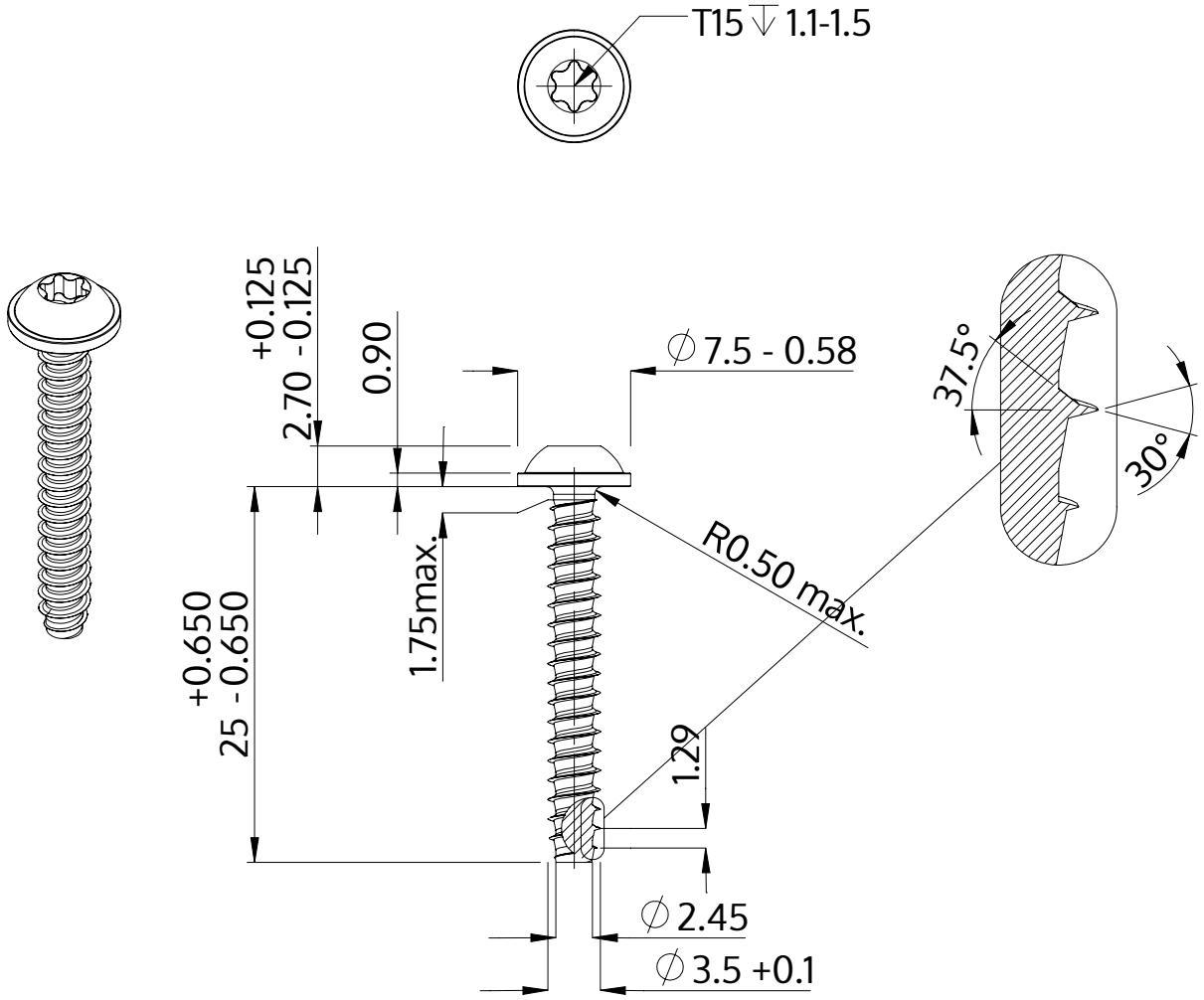

Descrição	STP38 3.5x25.0 - T15
Material	aço, endurecido
Superfície	Zincado Niquelado Galvanizado, Passivado negro
Peso	1.664 kg / 1000 peças

SCREWERK	**STP380350250B**	
Desenho Métrico A4	Escala 2:1	2024-05