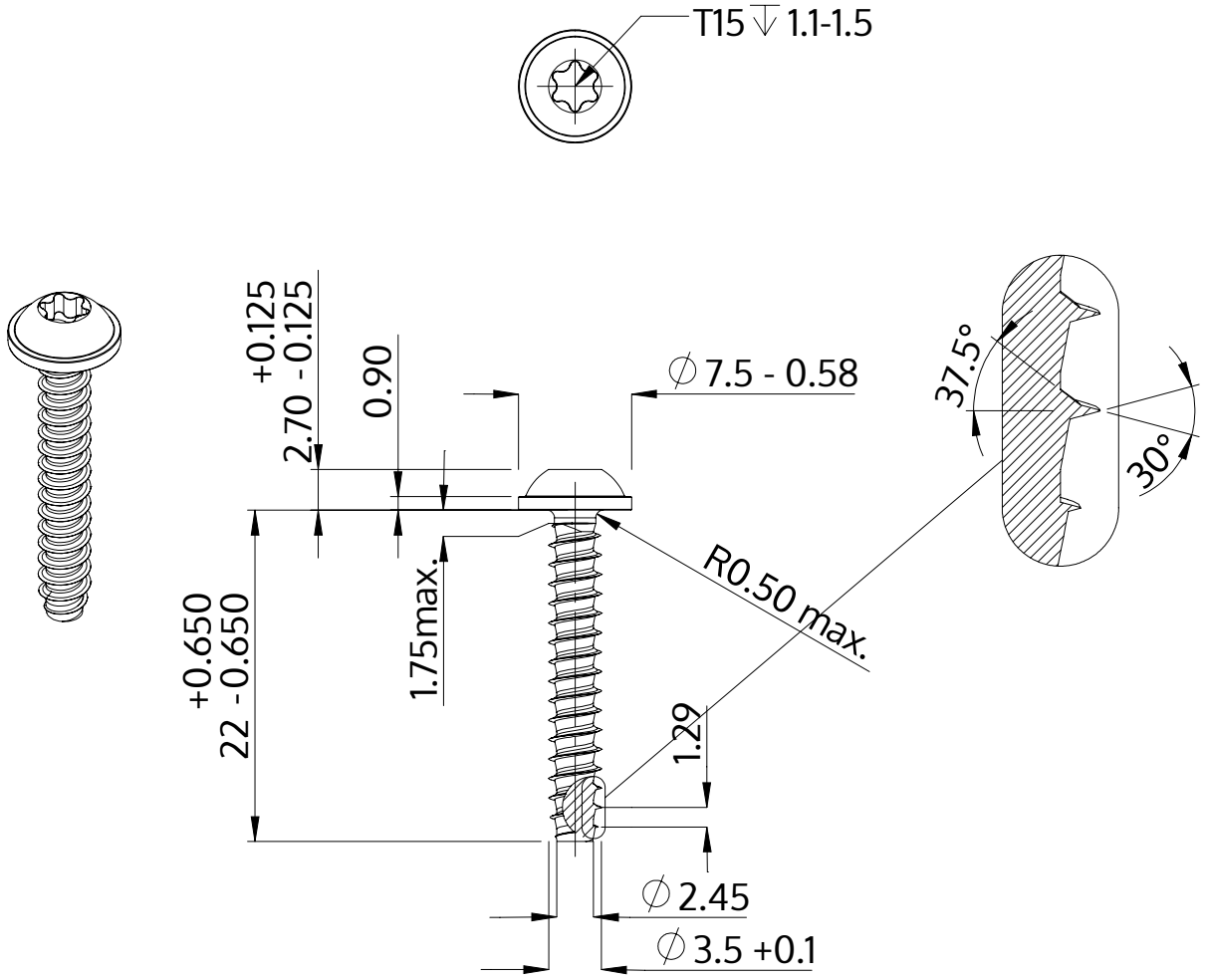

Beschreibung	STP38 3.5x22.0 - T15
Werkstoff	Edelstahl A4
Oberfläche	blank, gebeizt und passiviert
Gewicht	1.522 kg / 1000 Stück

SCREWERK	**STP380350220C**	
Metrische Zeichnung A4	Skalierung None:1	2024-04