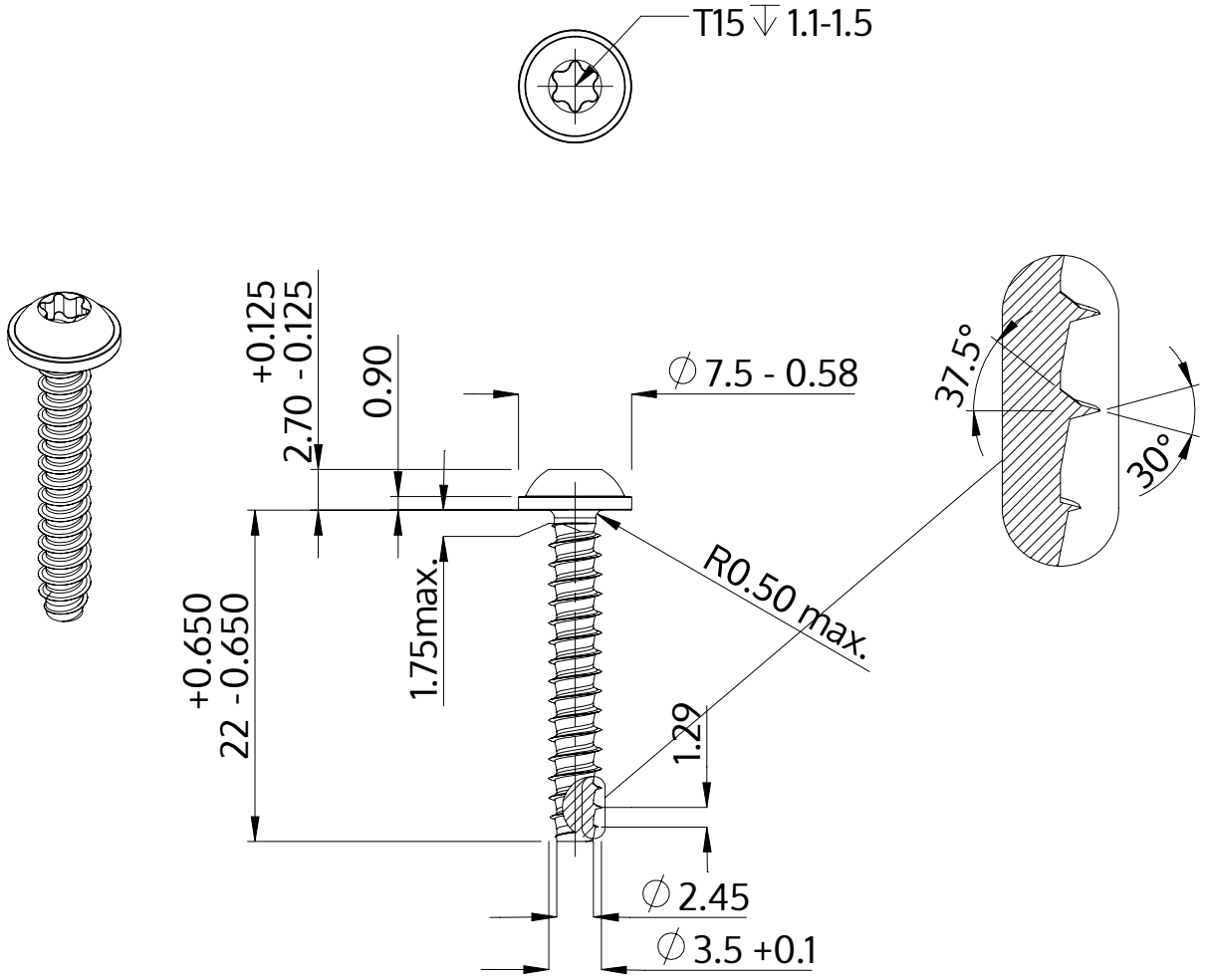

Popis	STP38 3.5x22.0 - T15
Materiál	Nerezová ocel A4
Povrch	holá, mořená a pásová ocel
Hmotnost	1.522 kg / 1000 Kus

SCREWERK	**STP380350220C**	
Metric výkres A4	Měřítko 2:1	2024-10