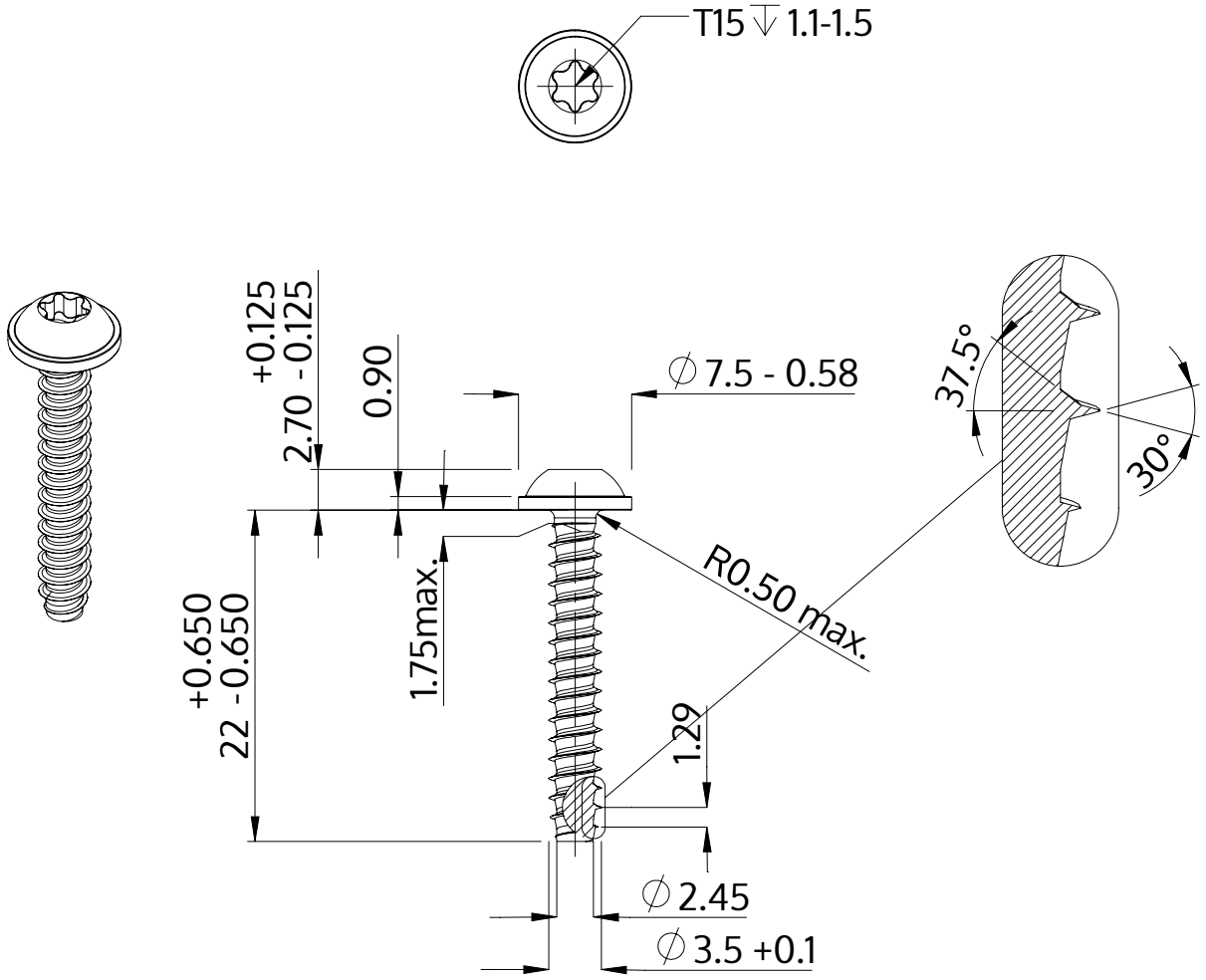

Popis	STP38 3.5x22.0 - T15
Materiál	Temperovaná ocel
Povrch	ZiNi černá-pasivovaná+temperovaná+utěsněná
Hmotnost	1.522 kg / 1000 Kus

SCREWERK	**STP380350220B**	
Metric výkres A4	Měřítko None:1	2024-04