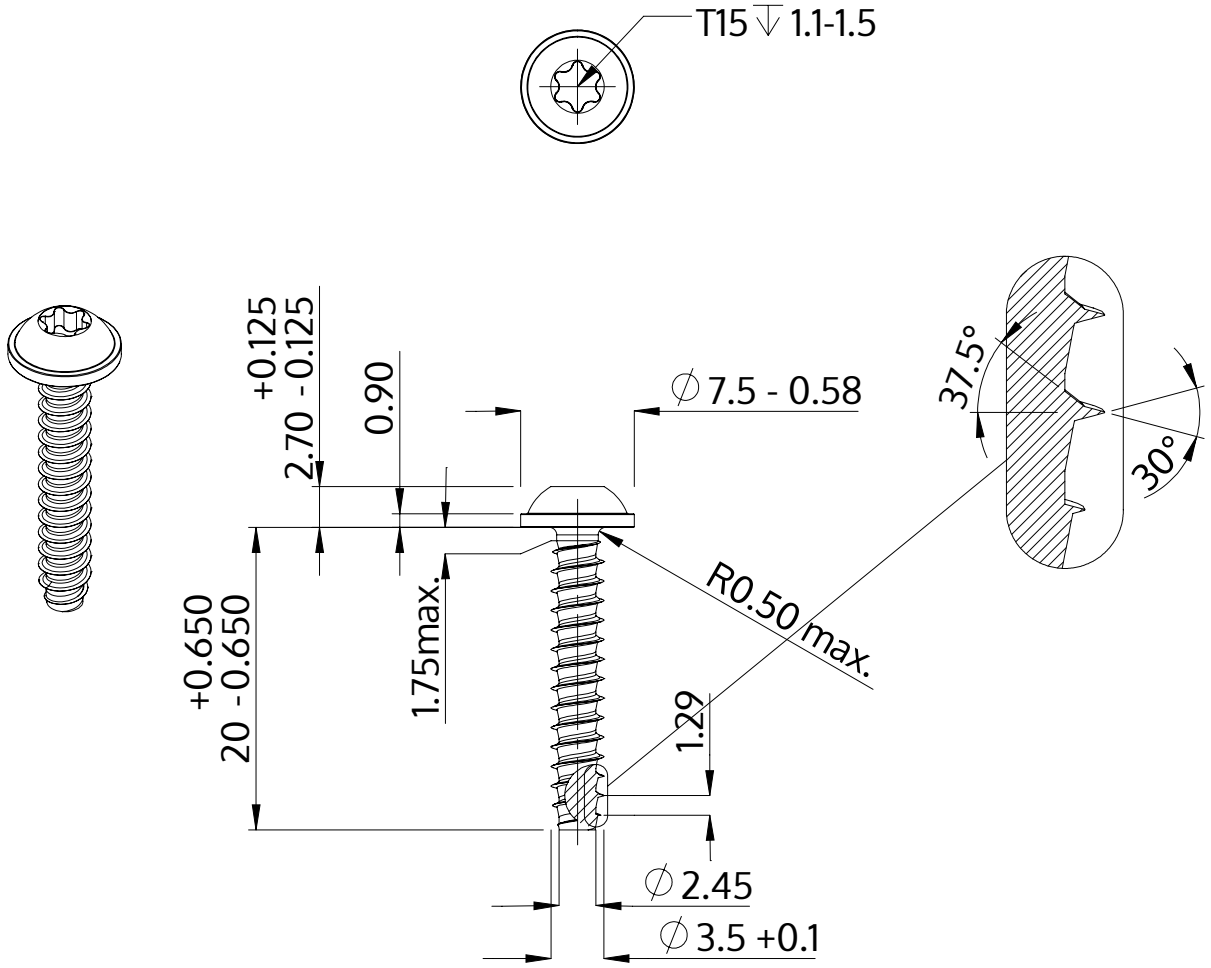

Descrizione	STP38 3.5x20.0 - T15
Materiale	acciaio inossidabile A2
Superficie	bianco-decapato e passivato
Peso	1.427 kg / 1000 pezzi

SCREWERK	**STP380350200E**	
Disegno metrico A4	Scala None:1	2024-04