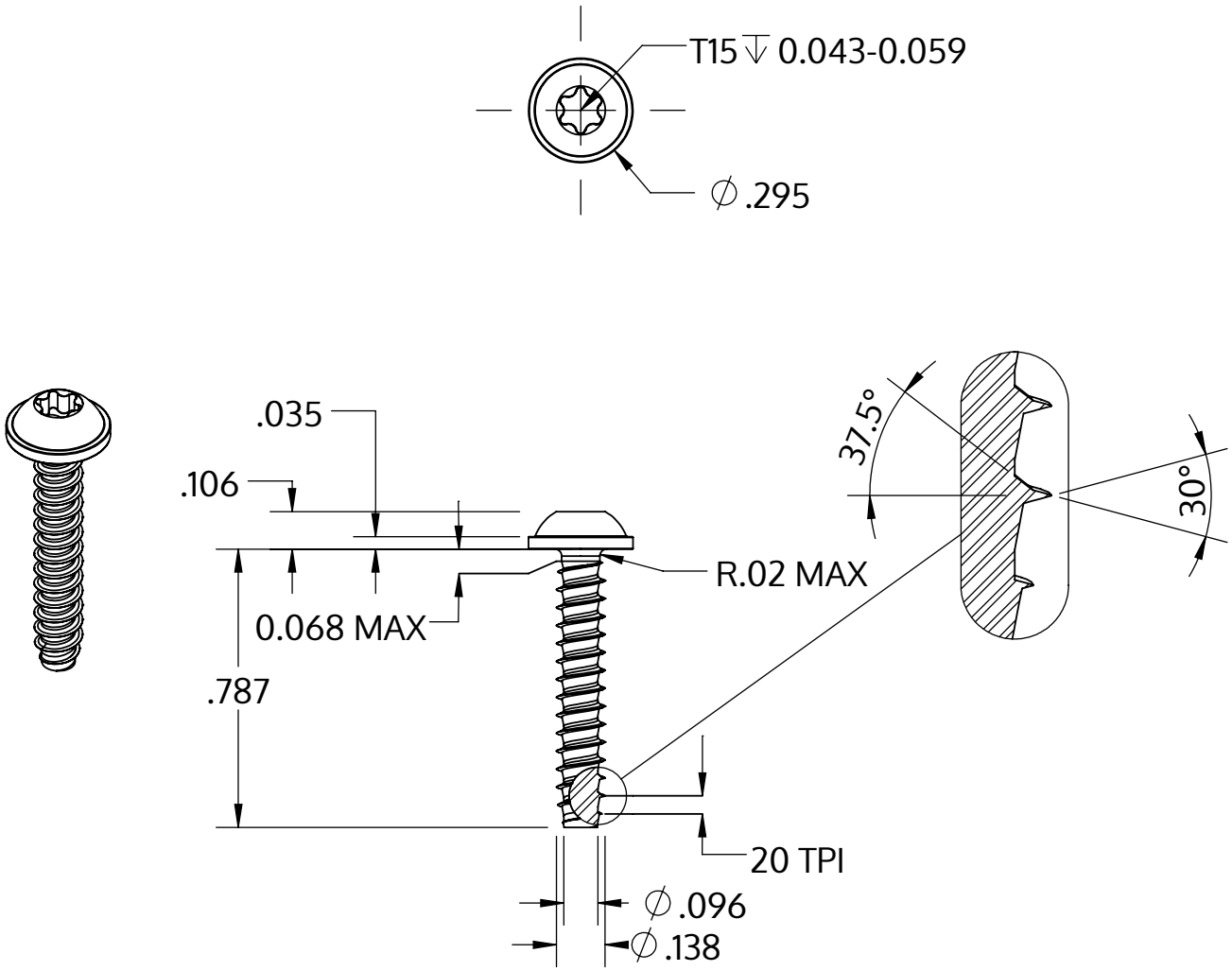

Metric size	M3.5 x 1.29 mm
US size (converted)	#6-20
	Tolerances [inch]
Length	+/- 0.025
Head diameter	+0 / -0.022
Head height	+/- 0.004
Thread diameter	+0.003 / -0

Beskrivning	STP38 3.5x20.0 - T15
Material	rostfritt stål A4
Yta	blank och passiviserad
Vikt	1.427 kg / 1000 styck

SCREWERK	**STP380350200C**	
_Zoll Zeichnung Größe A	Skala 2:1	2024-10