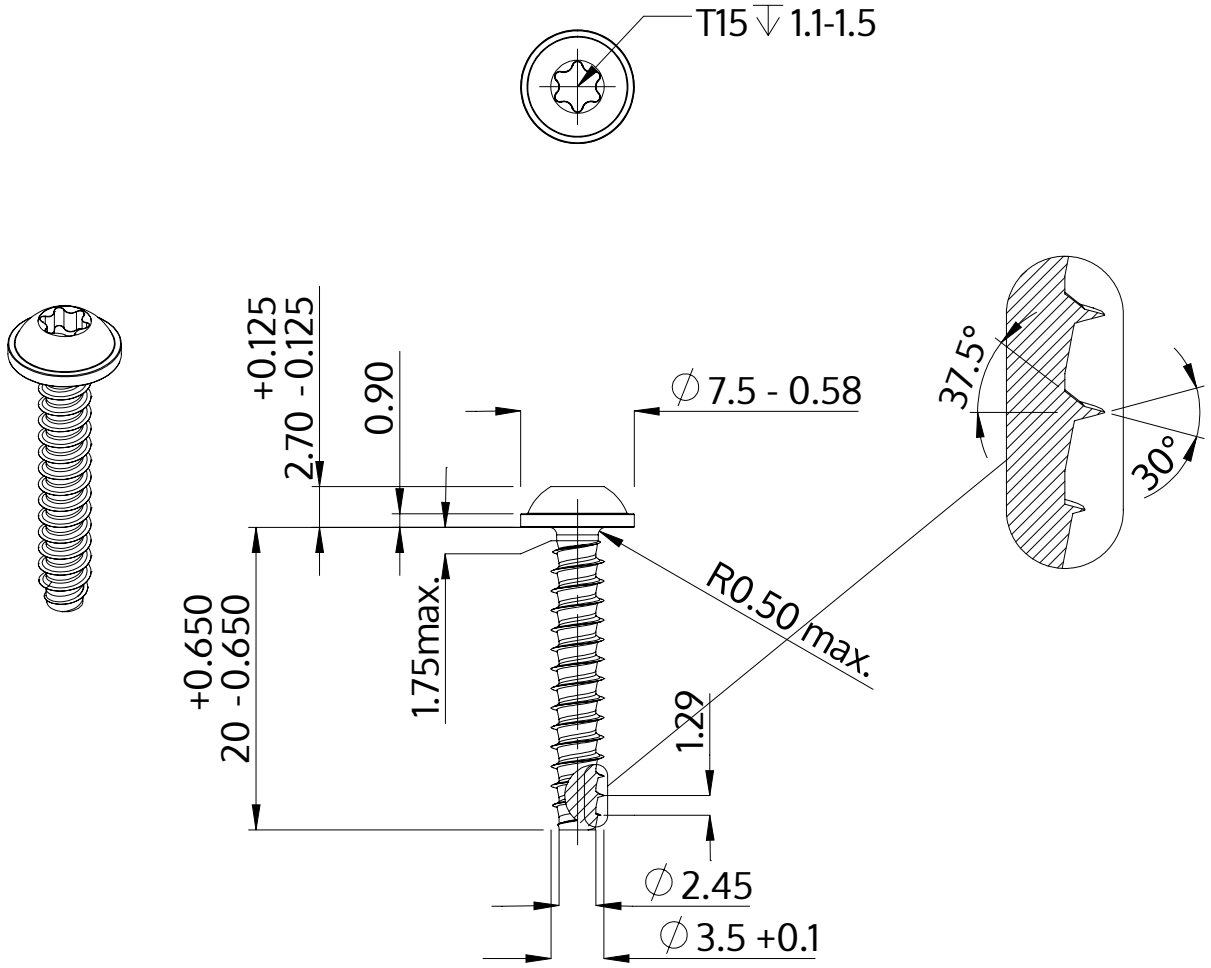

Açıklaması	STP38 3.5x20.0 - T15
Malzeme	Çelik, sertleştirilmiş
Kaplama	ZnNi siyah-pasifleştirilmiştir, temperlenmistir, kaplanmış
Ağırlık	1.427 kg / 1000 Adet

SCREWERK	**STP380350200B**	
Metrik çizim A4	Ölçeklendirme None:1	2024-04