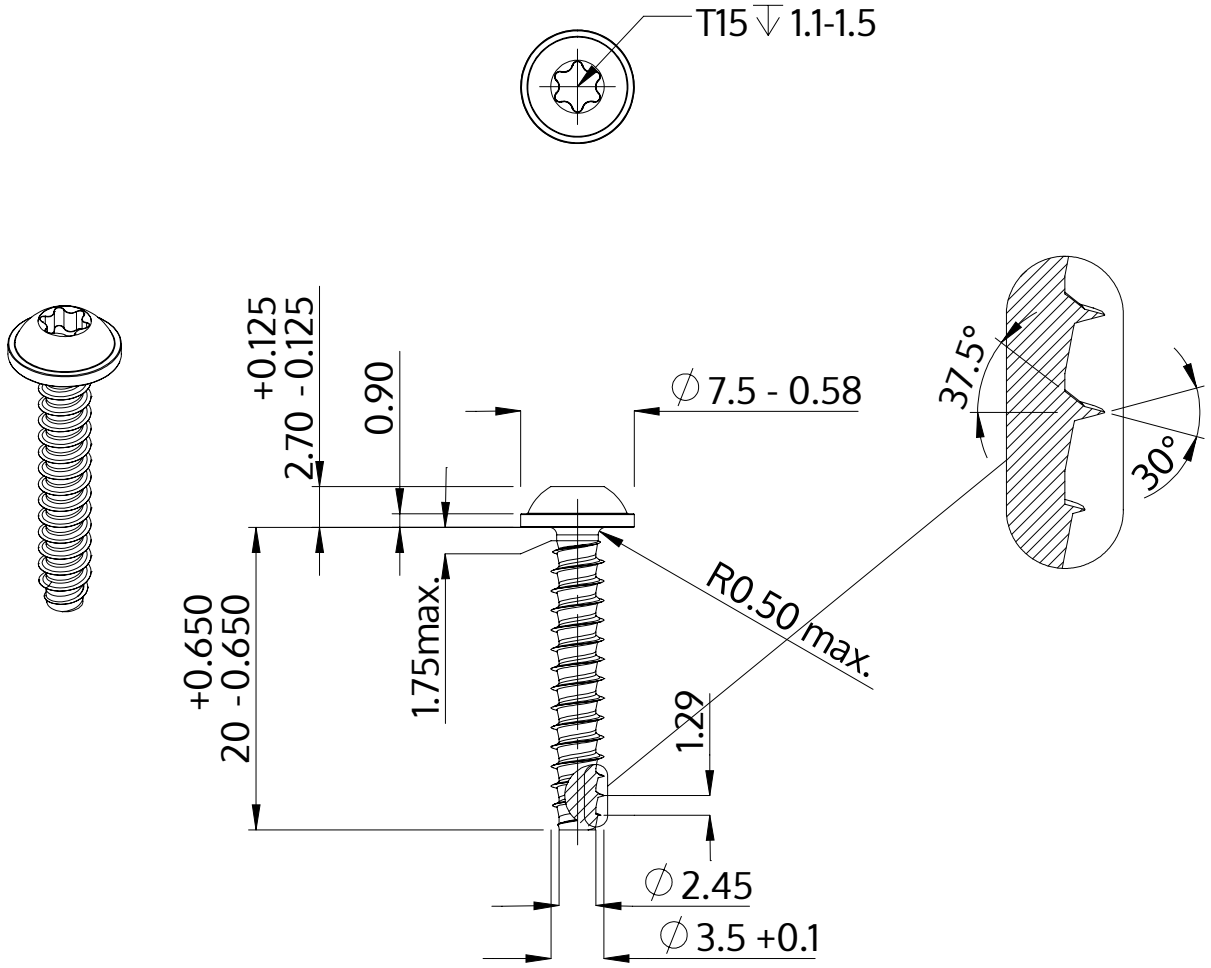

Описание	STP38 3.5x20.0 - T15
Материал	сталь, упрочненная
Поверхность	ZnNi, черная пассивировка+отжиг+масло
Вес	1.427 kg / 1000 Штука

SCREWERK	**STP380350200B**	
Метрический чертеж A4	Шкала 2:1	2024-10