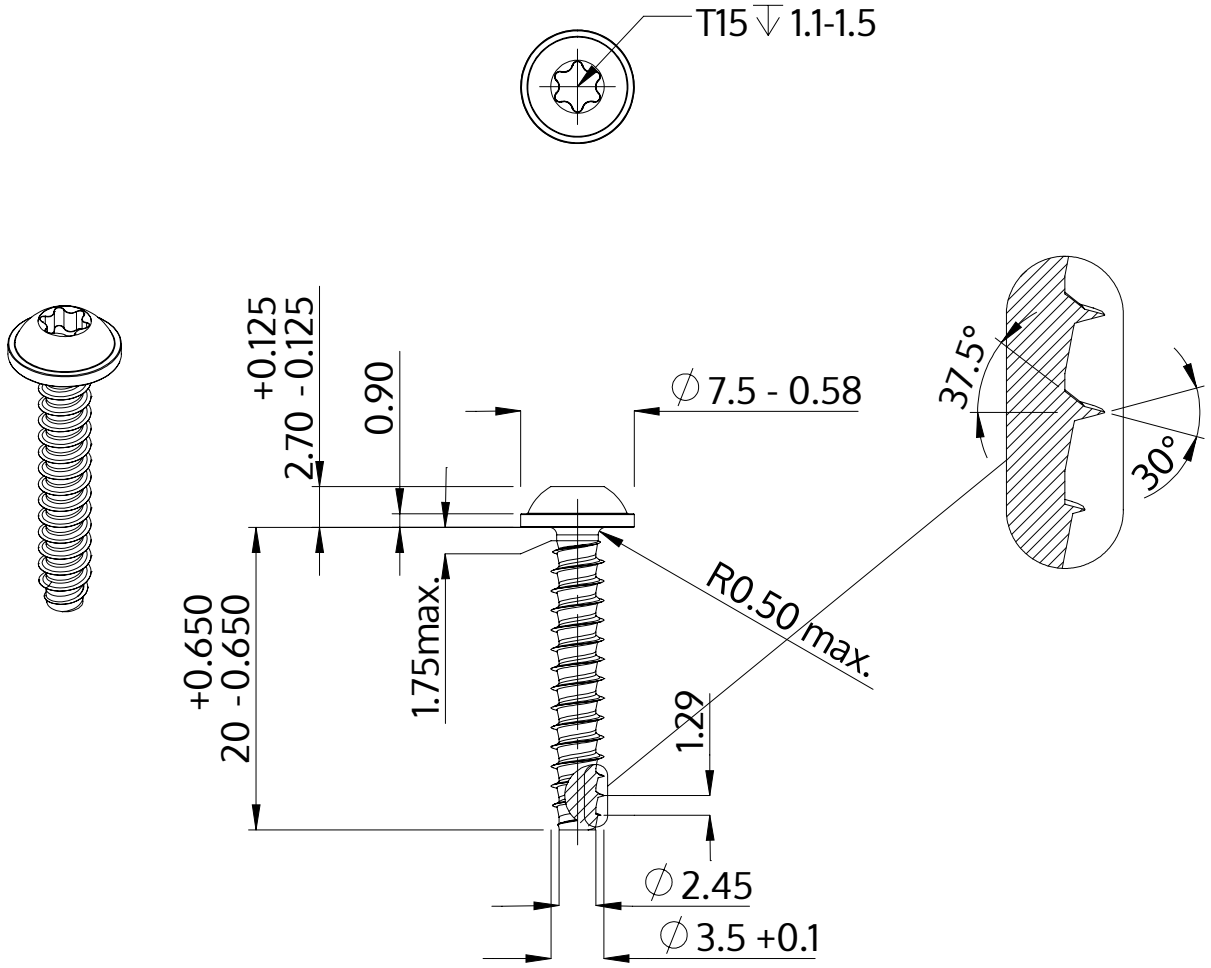

Beschrijving	STP38 3.5x20.0 - T15
Materiaal	veredeld staal
Oppervlak	ZnNi zwart-gepassiveerd, getempert, verzegeld
Gewicht	1.427 kg / 1000 stuk

SCREWERK	**STP380350200B**	
Metrische tekening A4	Schaal 2:1	2024-10