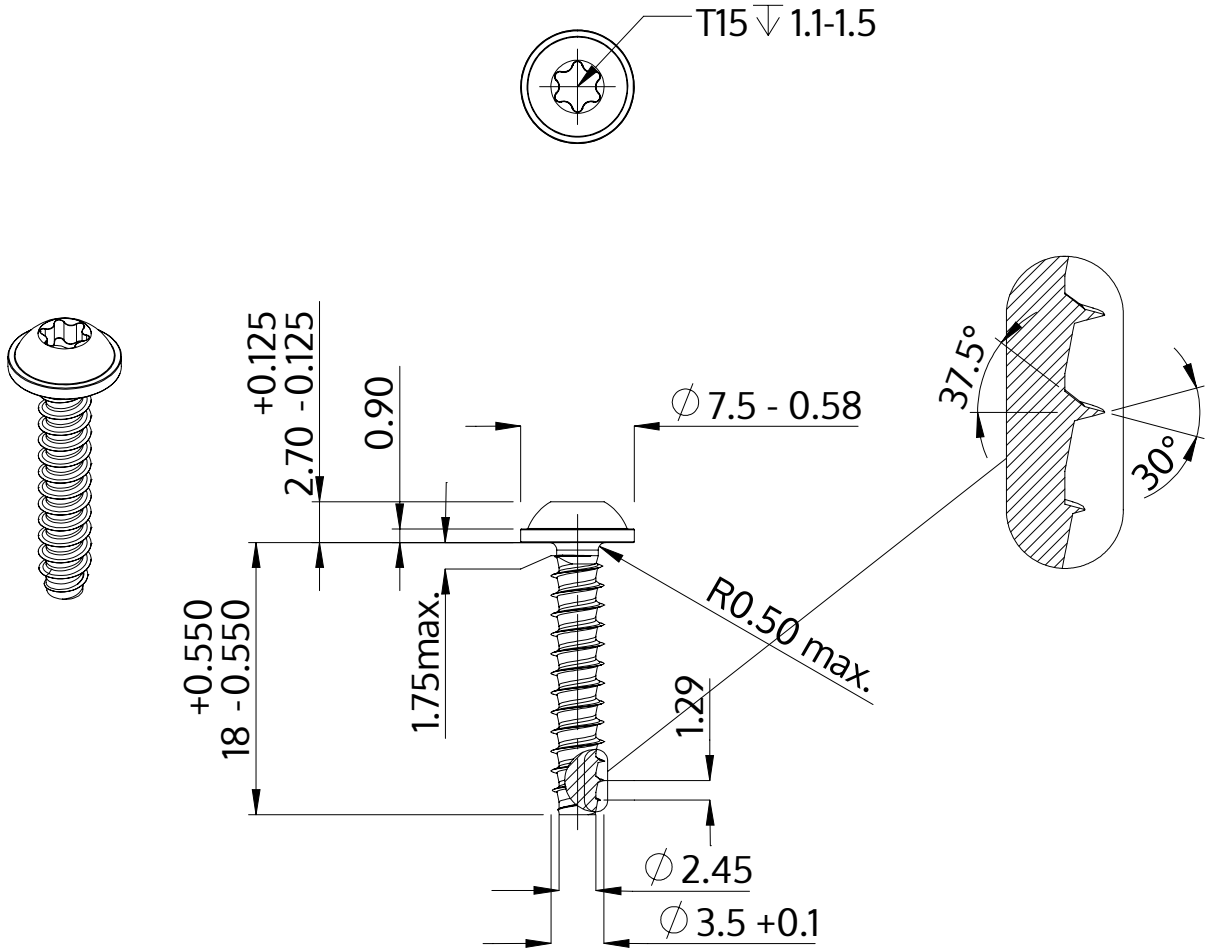

Description	STP38 3.5x18.0 - T15
Matière	acier inoxydable A2
Surface	brillant décapé et passivé
Poids	1.333 kg / 1000 Unité

SCREWERK	**STP380350180E**	
Dessin métrique A4	Redimensionner 2:1	2024-10