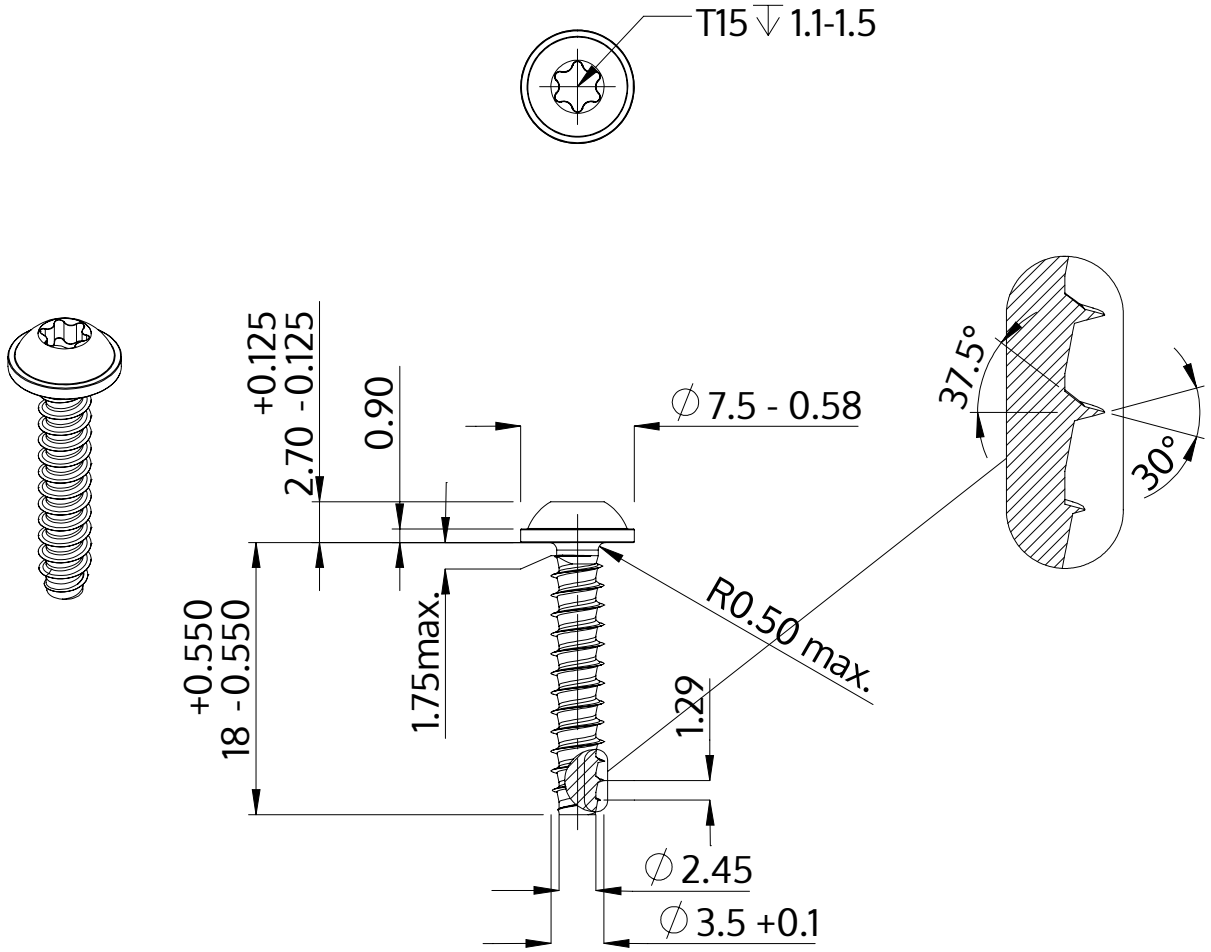

Descriere	STP38 3.5x18.0 - T15
Material	oţel inoxidabil A4
Exterior	neacoperit, murat și pasivat
Greutate	1.333 kg / 1000 unități

SCREWERK	**STP380350180C**	
Desen metric A4	Scalarea 2:1	2024-10