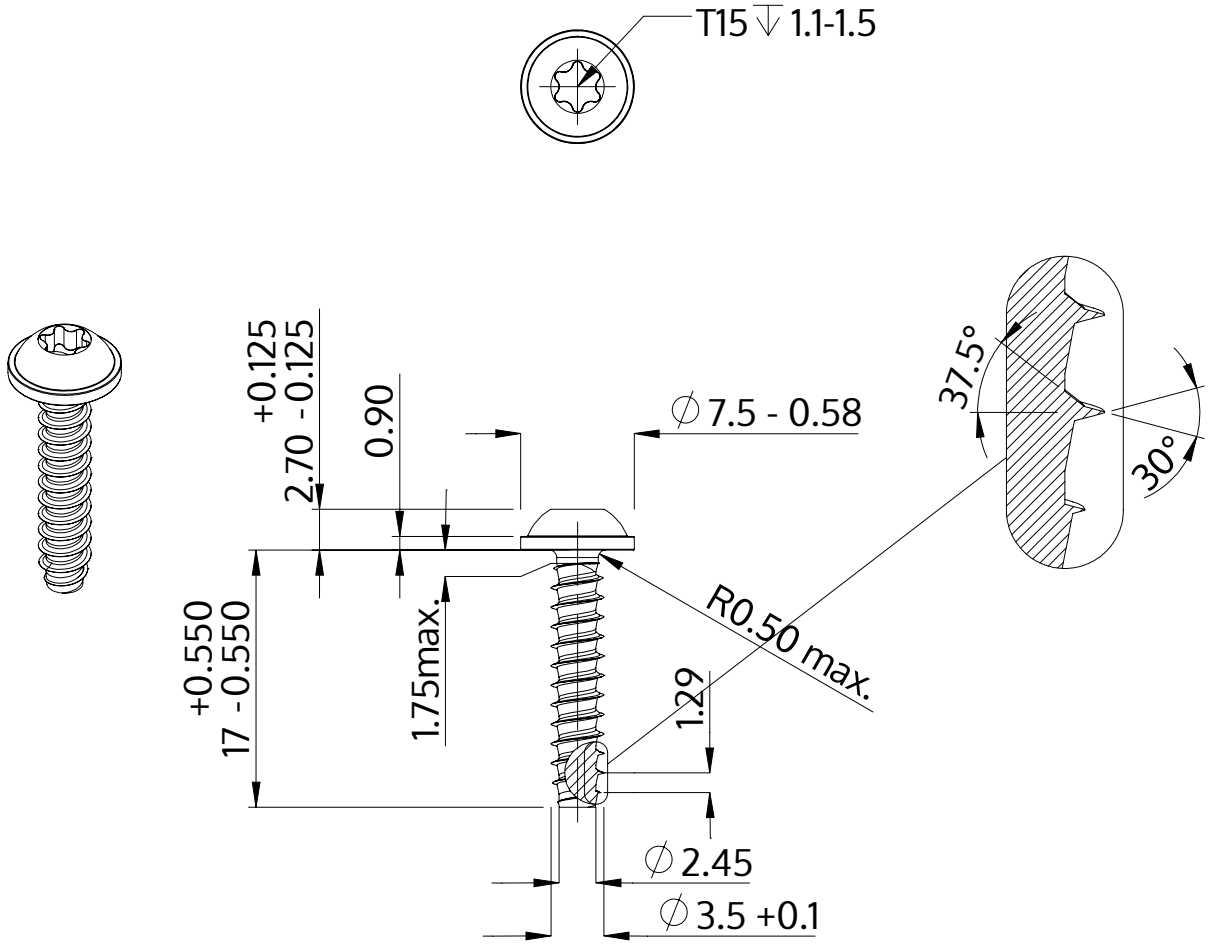

Beskrivning	STP38 3.5x17.0 - T15
Material	stål, härdat
Yta	ZnNi svart-passiviserad/Cr-VI-fri, härdad, förseglad
Vikt	1.286 kg / 1000 styck

SCREWERK	**STP380350170B**	
Metrisk skiss A4	Skala 2:1	2024-10