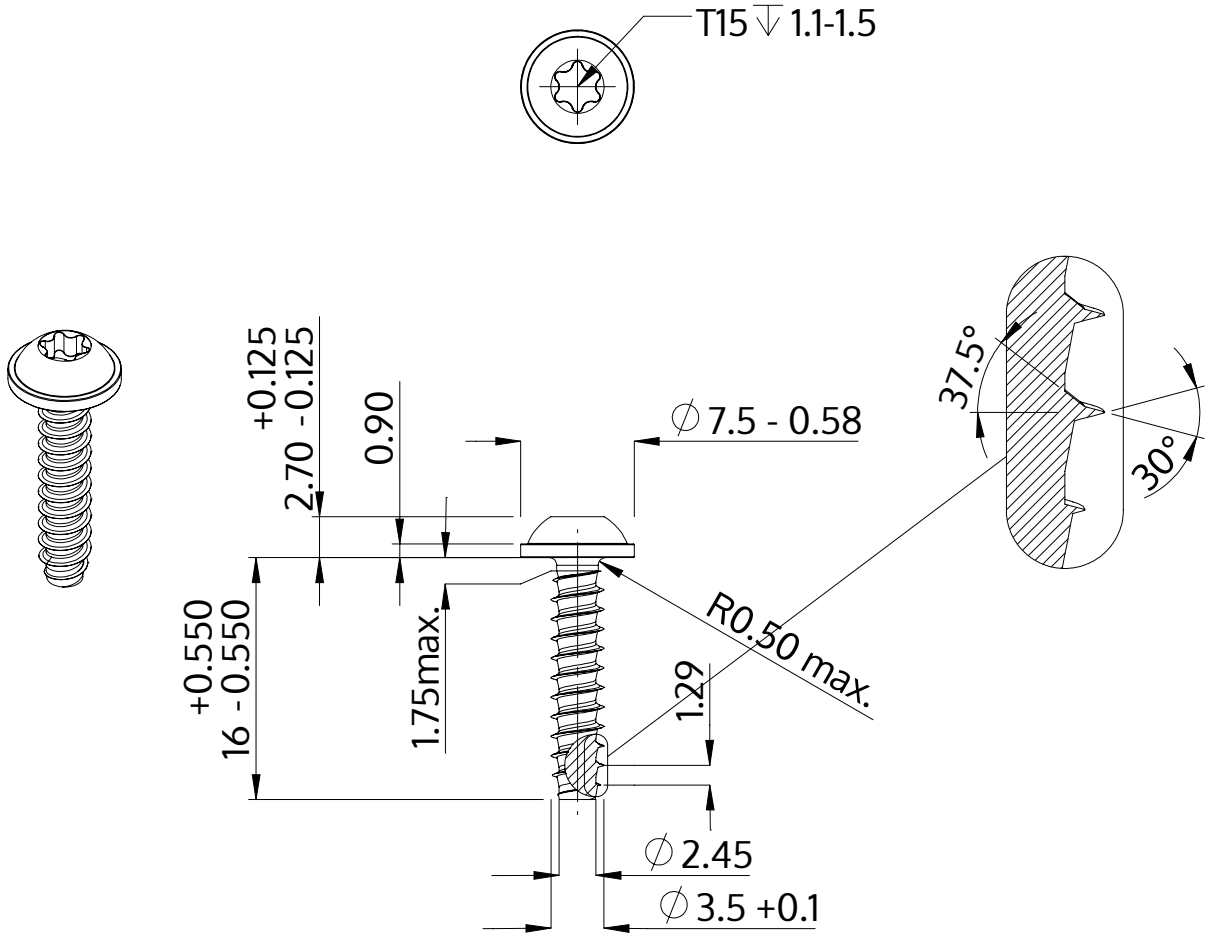

Beschrijving	STP38 3.5x16.0 - T15
Materiaal	veredeld staal
Oppervlak	verzinkt 5-7 µm, getempert, blauw / transparant gepassiveerd
Gewicht	1.238 kg / 1000 stuk

SCREWERK	**STP380350160S**	
Metrische tekening A4	Schaal 2:1	2024-10