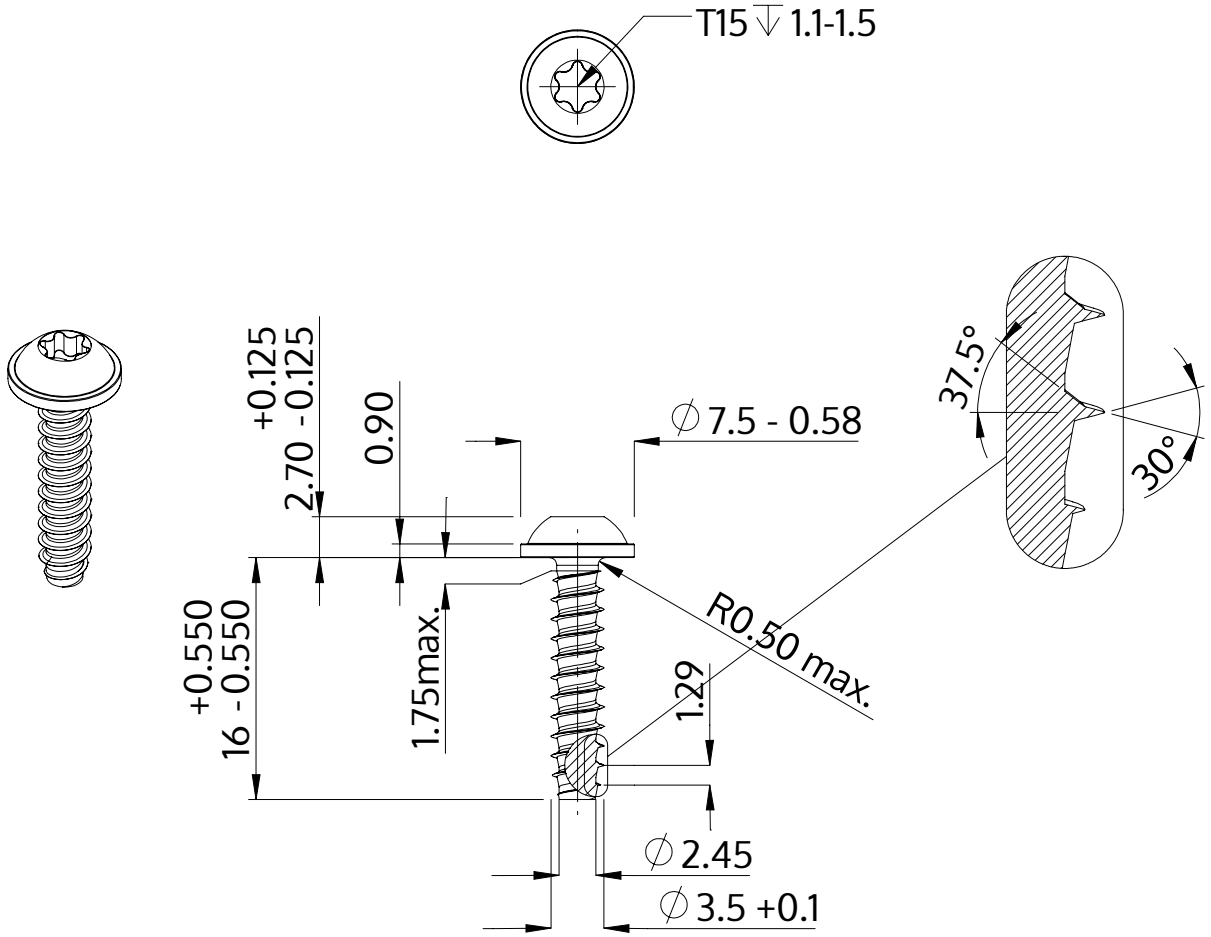

Popis	STP38 3.5x16.0 - T15
Materiál	Temperovaná ocel
Povrch	Pozinkovaná 5-7 µm, temperovaná, modrá, pasivovaná průhledně
Hmotnost	1.238 kg / 1000 Kus

SCREWERK	**STP380350160S**	
Metric výkres A4	Měřítko None:1	2024-04