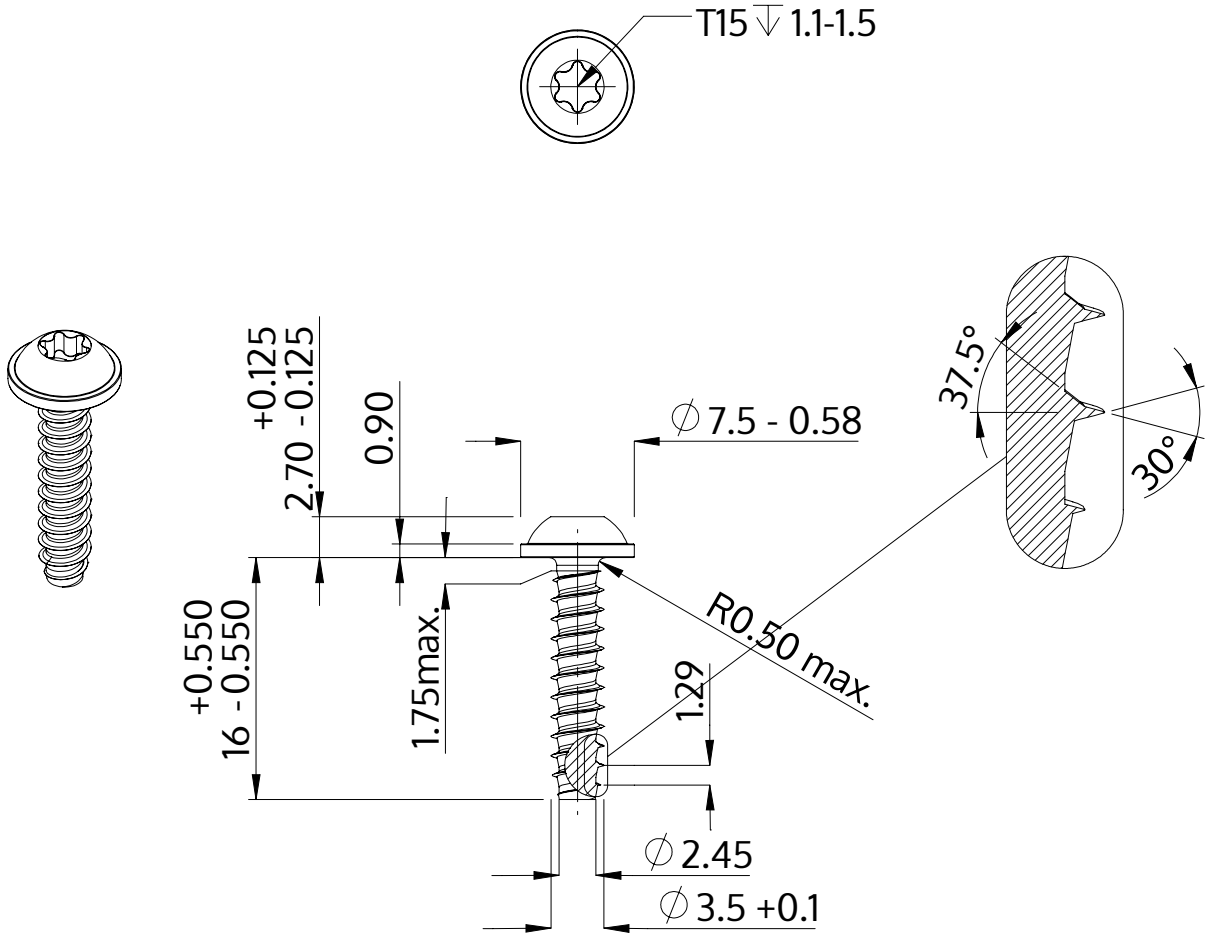

Descripción	STP38 3.5x16.0 - T15
Material	Acero, endurecido
Superficie	Zinc-Niquelado, pasivado negro/ sin Cr-VI, recocido, sellado
Peso	1.238 kg / 1000 Piezas

SCREWERK	**STP380350160B**	
Diseño métrico	Escalada 2:1	2024-10