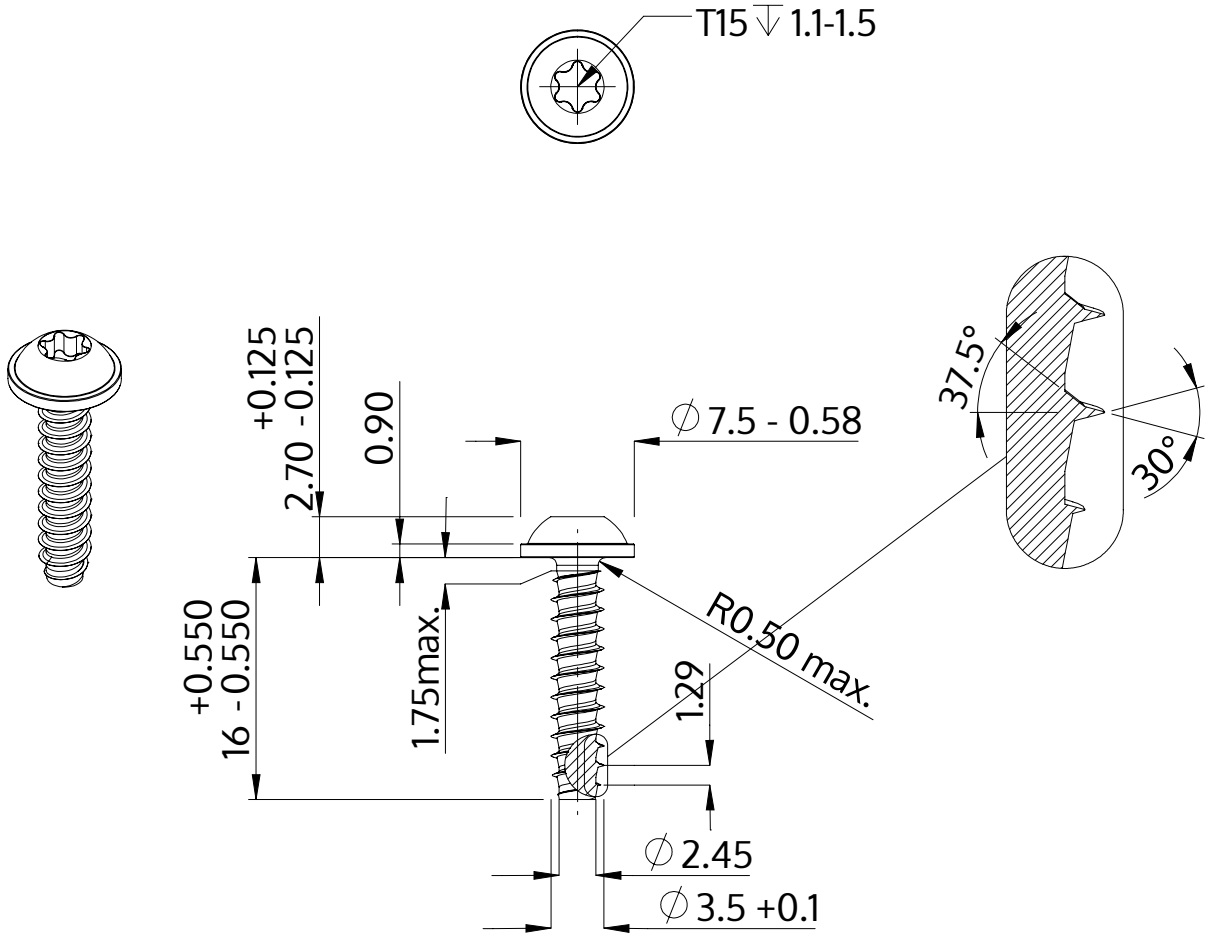

Описание	STP38 3.5x16.0 - T15
Материал	стомана, закалена
Повърхност	цинково и никелово покритие, Черен, пасивиран, темпериран, херметизация
Тегло	1.238 kg / 1000 Бройка

SCREWERK	**STP380350160B**	
Метричен дизайн A4	Мащаб 2:1	2024-10