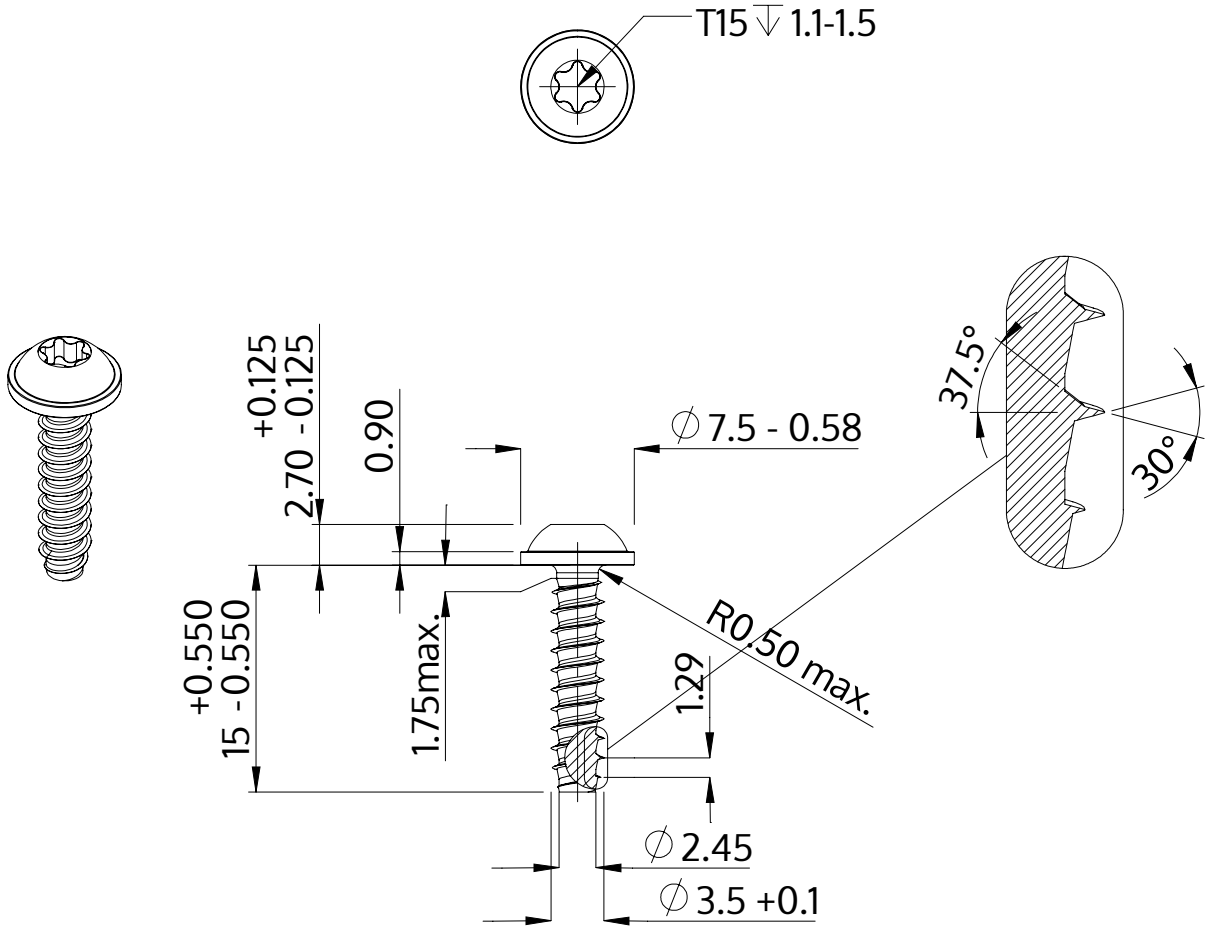

Descripción	STP38 3.5x15.0 - T15
Material	Acero, endurecido
Superficie	galvanizado 5-7 micras, recocido, azul / pasivado transparente
Peso	1.191 kg / 1000 Piezas

SCREWERK	**STP380350150S**	
Diseño métrico	Escalada None:1	2024-04