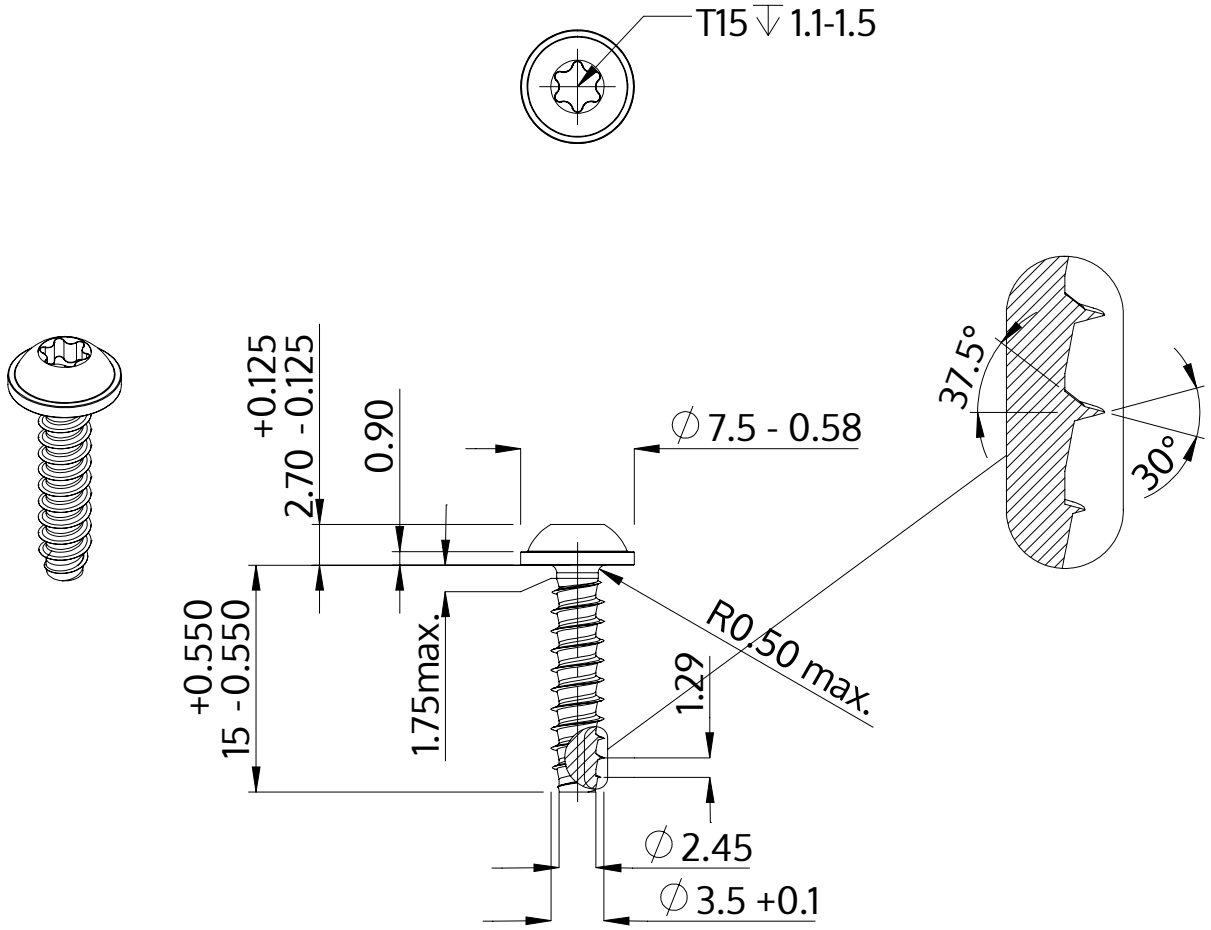

Opis	STP38 3.5x15.0 - T15
Materiał	Stal szlachetna A2
Powierzchnia	Prosta, bejcowana i pasywowana
Waga	1.191 kg / 1000 sztuk

SCREWERK	**STP380350150E**	
Rysunek metryczny A4	Skala 2:1	2024-05