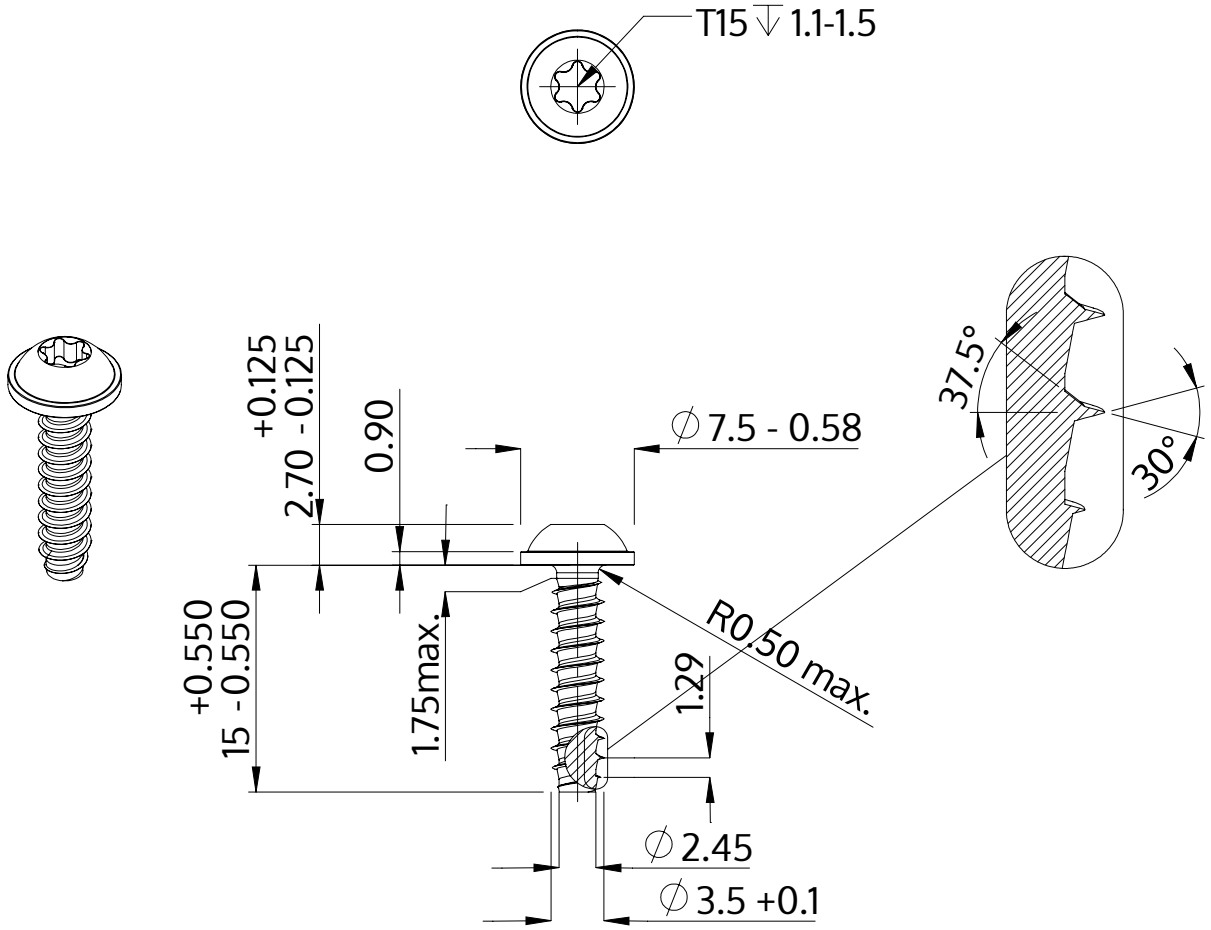

Beskrivning	STP38 3.5x15.0 - T15
Material	rostfritt stål A4
Yta	blank och passiviserad
Vikt	1.191 kg / 1000 styck

SCREWERK	**STP380350150C**	
Metrisk skiss A4	Skala None:1	2024-04