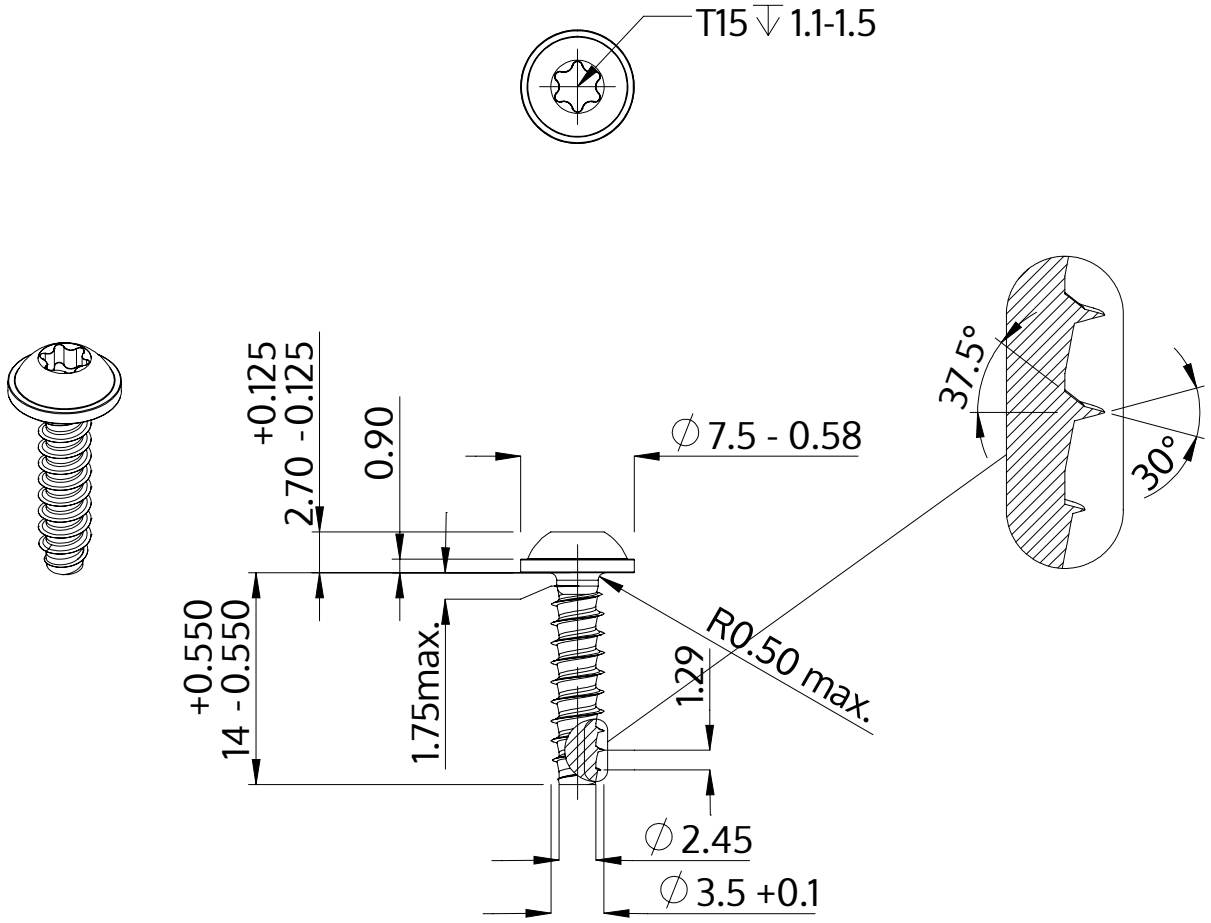


| | |
|---|---|
| Descrizione | STP38 3.5x14.0 - T15 |
| Materiale | acciaio, temprato |
| Superficie | Placcato Zinco-Nichel, passivato nero, ricotto, sigillato |
| Peso | 1.144 kg / 1000 pezzi |

| | | |
|---|---|---|
| SCREWERK | **STP380350140B** | |
| Disegno metrico A4 | Scala 2:1 | 2024-10 |