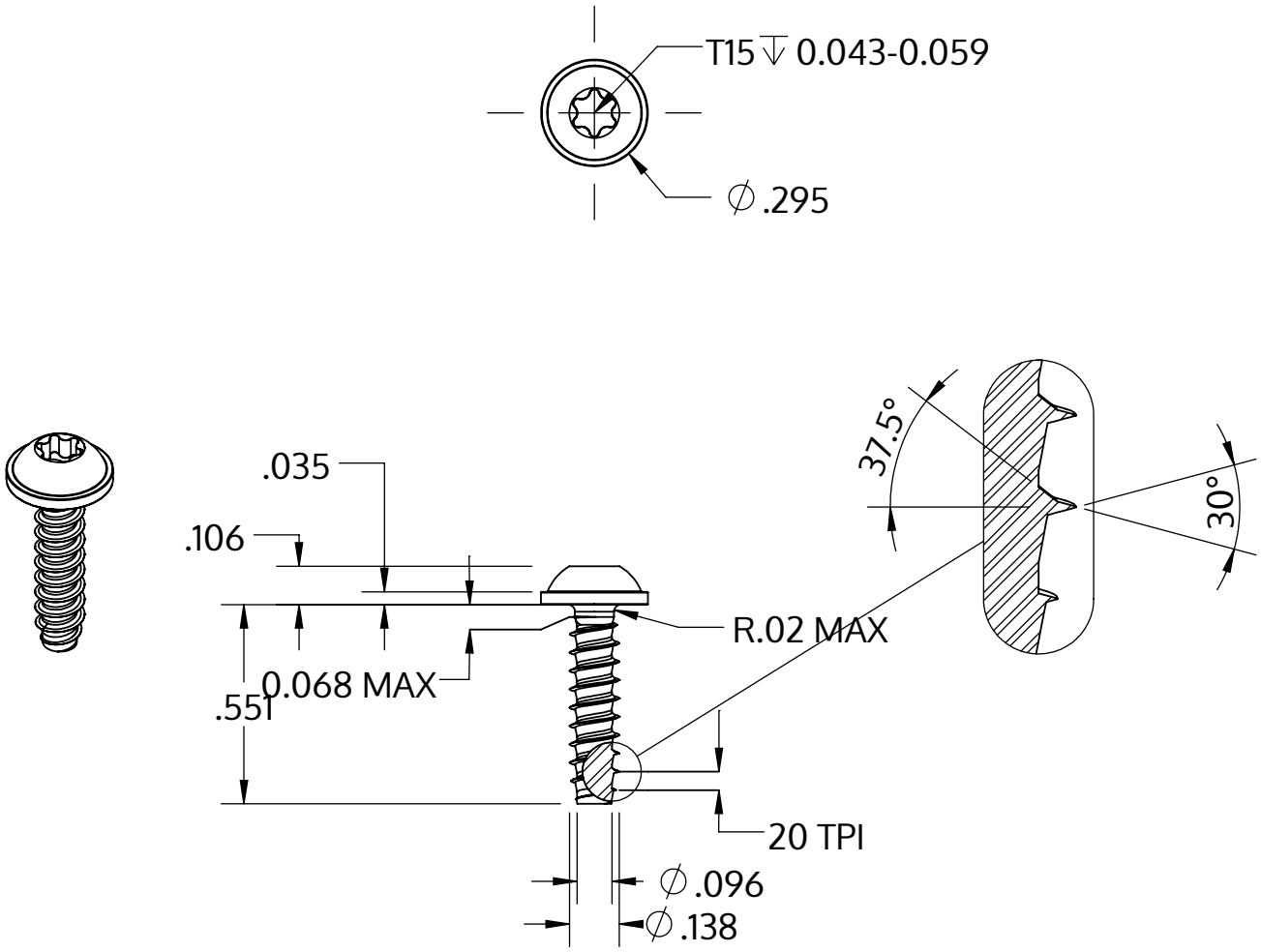

Metric size	M3.5 x 1.29 mm
US size (converted)	#6-20
	Tolerances [inch]
Length	+/- 0.021
Head diameter	+0 / -0.022
Head height	+/- 0.004
Thread diameter	+0.003 / -0

Beschrijving	STP38 3.5x14.0 - T15
Materiaal	veredeld staal
Oppervlak	ZnNi zwart-gepassiveerd, getempert, verzegeld
Gewicht	1.144 kg / 1000 stuk

SCREWERK	**STP380350140B**	
_Zoll Zeichnung Größe A	Schaal 2:1	2024-05