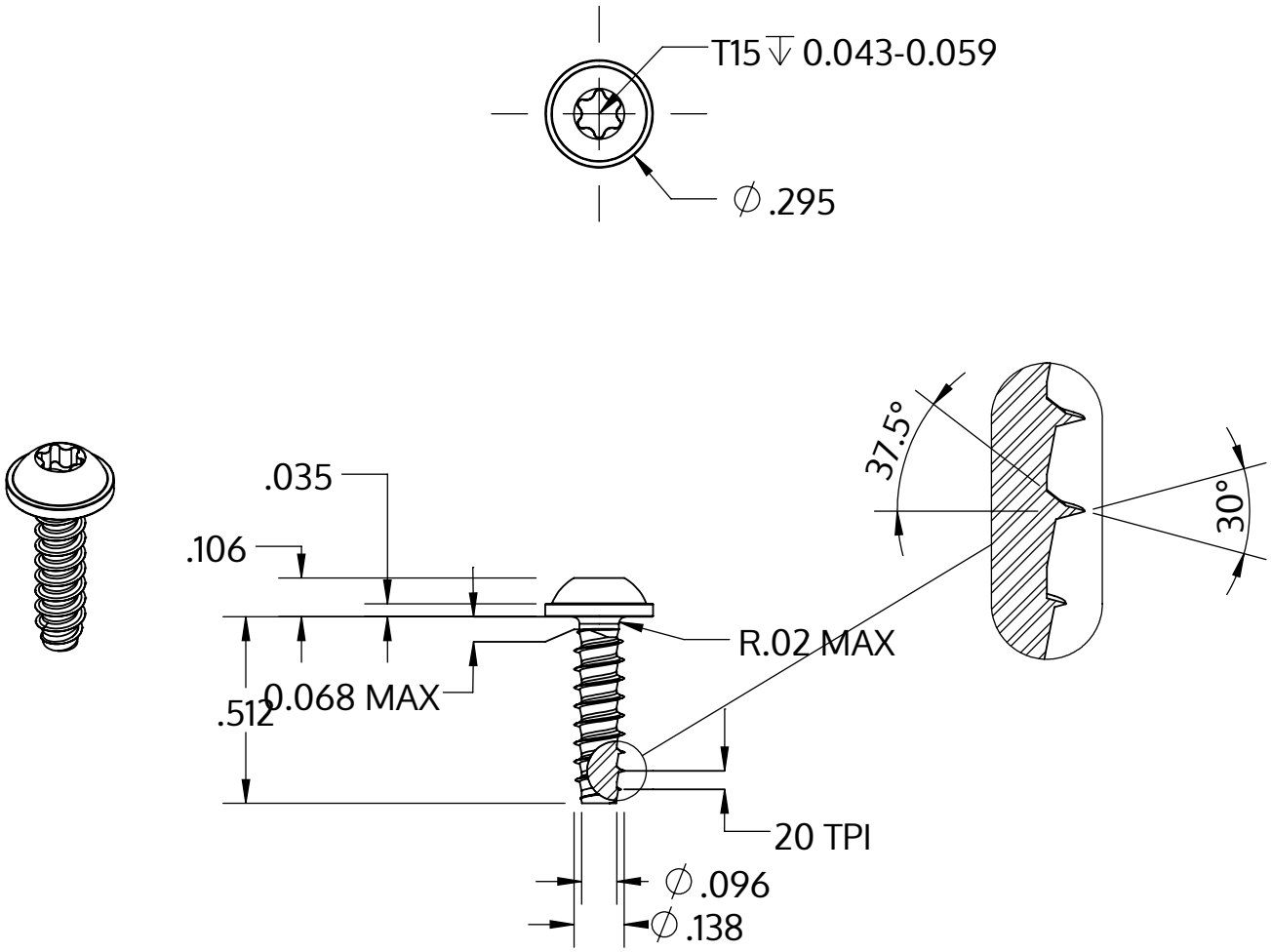

Metric size	M3.5 x 1.29 mm
US size (converted)	#6-20
	Tolerances [inch]
Length	+/- 0.021
Head diameter	+0 / -0.022
Head height	+/- 0.004
Thread diameter	+0.003 / -0

Descriere	STP38 3.5x13.0 - T15
Material	oţel inoxidabil A4
Exterior	neacoperit, murat și pasivat
Greutate	1.097 kg / 1000 unități

SCREWERK	**STP380350130C**	
_Zoll Zeichnung Größe A	Scalarea None:1	2024-04