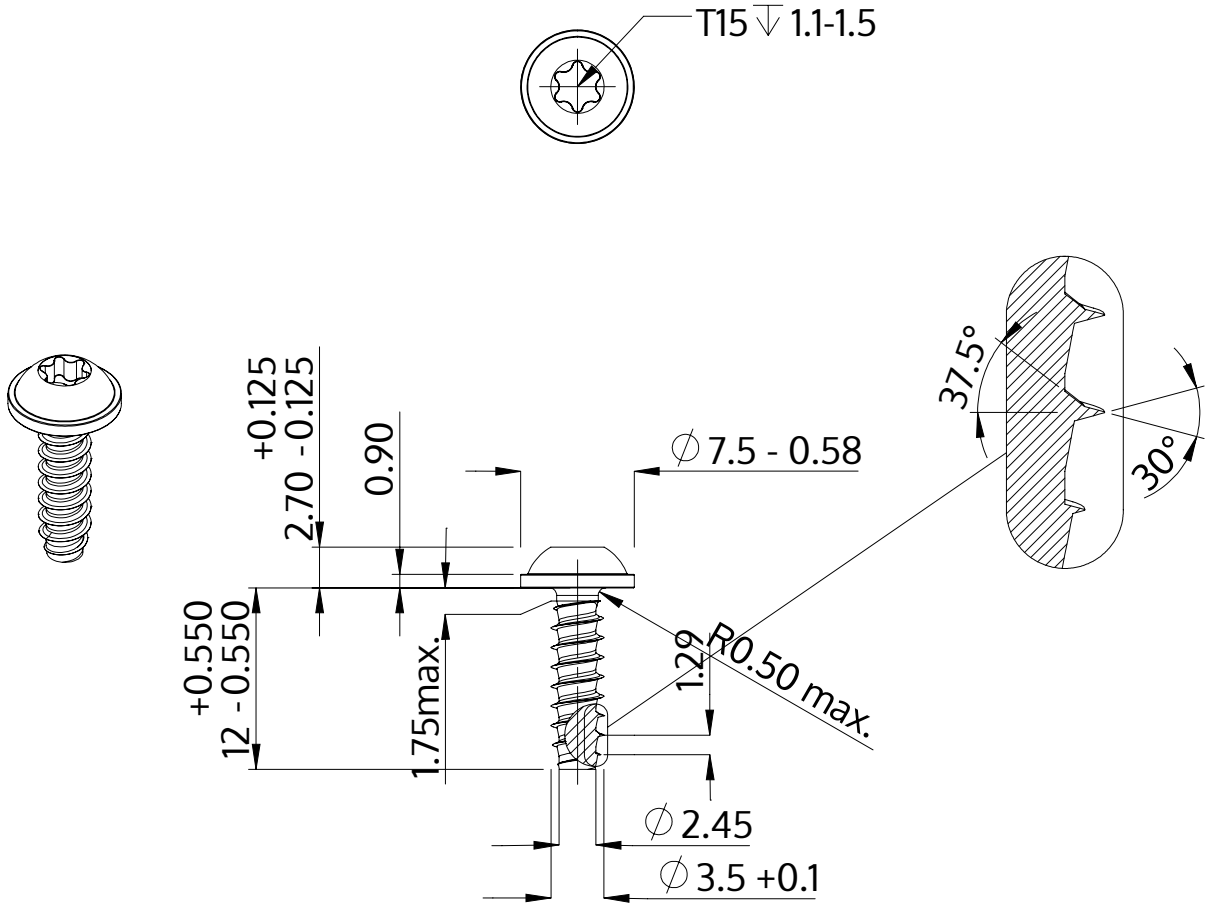

Descrizione	STP38 3.5x12.0 - T15
Materiale	acciaio, temprato
Superficie	zincato 5-7 micron, ricotto, blu / trasparente passivato
Peso	1.049 kg / 1000 pezzi

SCREWERK	**STP380350120S**	
Disegno metrico A4	Scala 2:1	2024-10