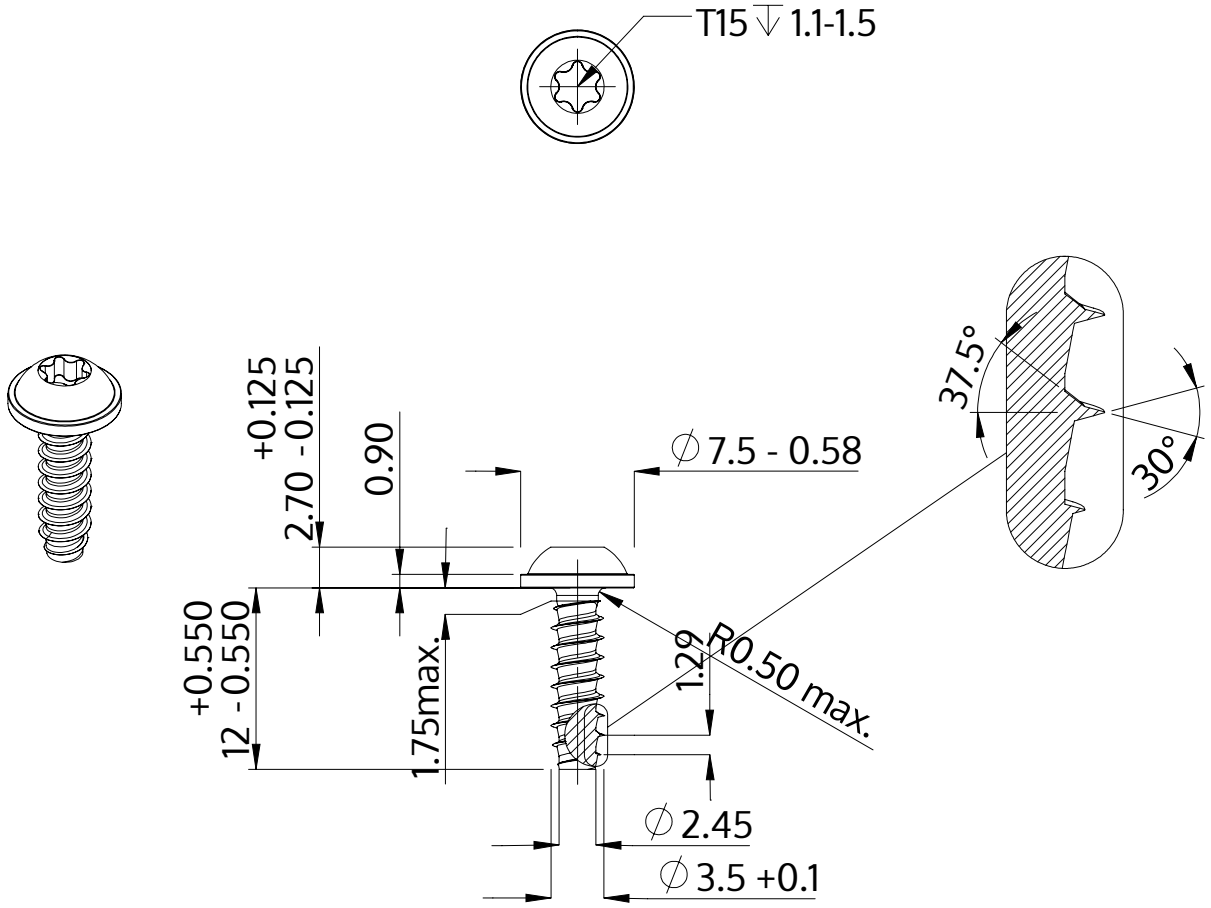

Açıklaması	STP38 3.5x12.0 - T15
Malzeme	Paslanmaz Çelik A2
Kaplama	siyah
Ağırlık	1.049 kg / 1000 Adet

SCREWERK	**STP380350120J**	
Metrik çizim A4	Ölçeklendirme None:1	2024-04