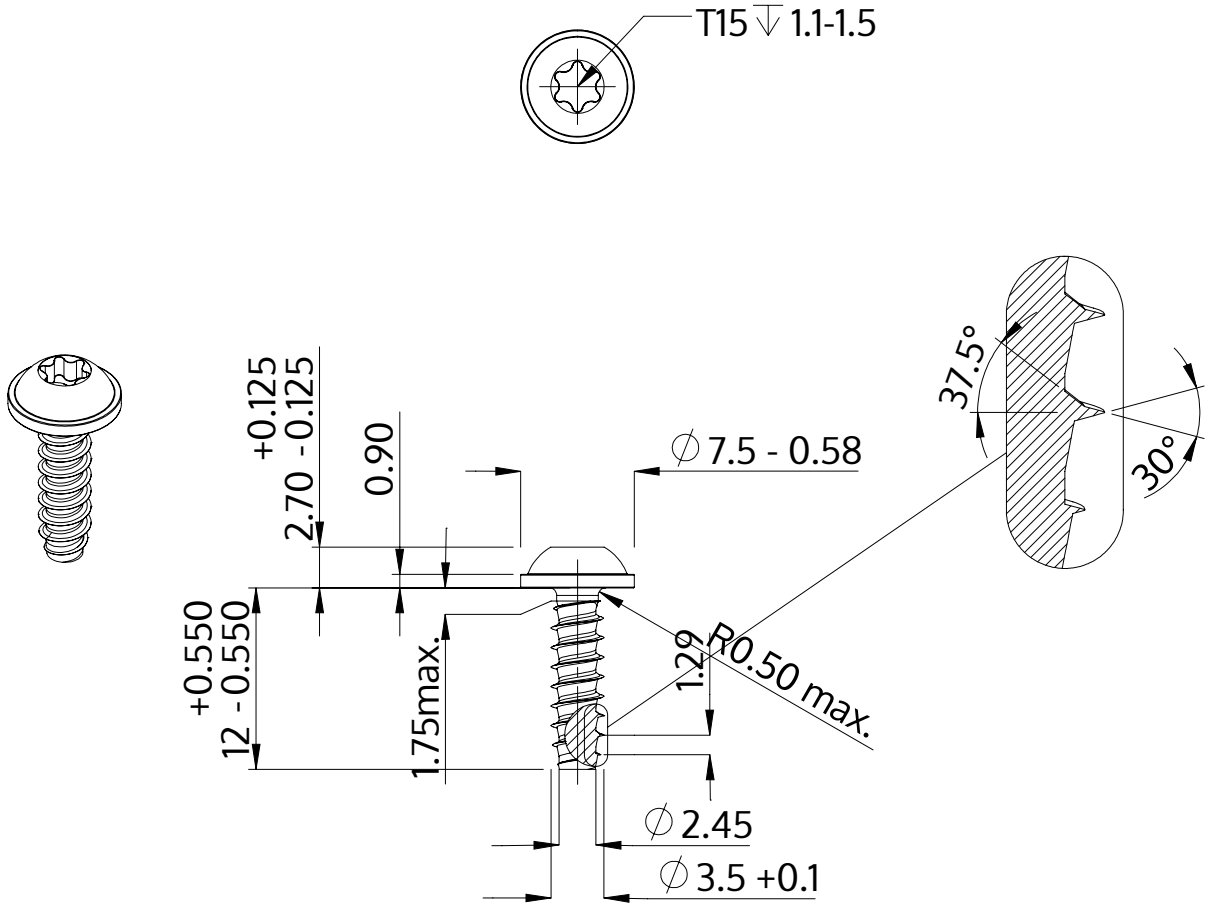

Описание	STP38 3.5x12.0 - T15
Материал	Нержавеющая сталь A2
Поверхность	чёрный
Вес	1.049 kg / 1000 Штука

SCREWERK	**STP380350120J**	
Метрический чертеж A4	Шкала 2:1	2024-05