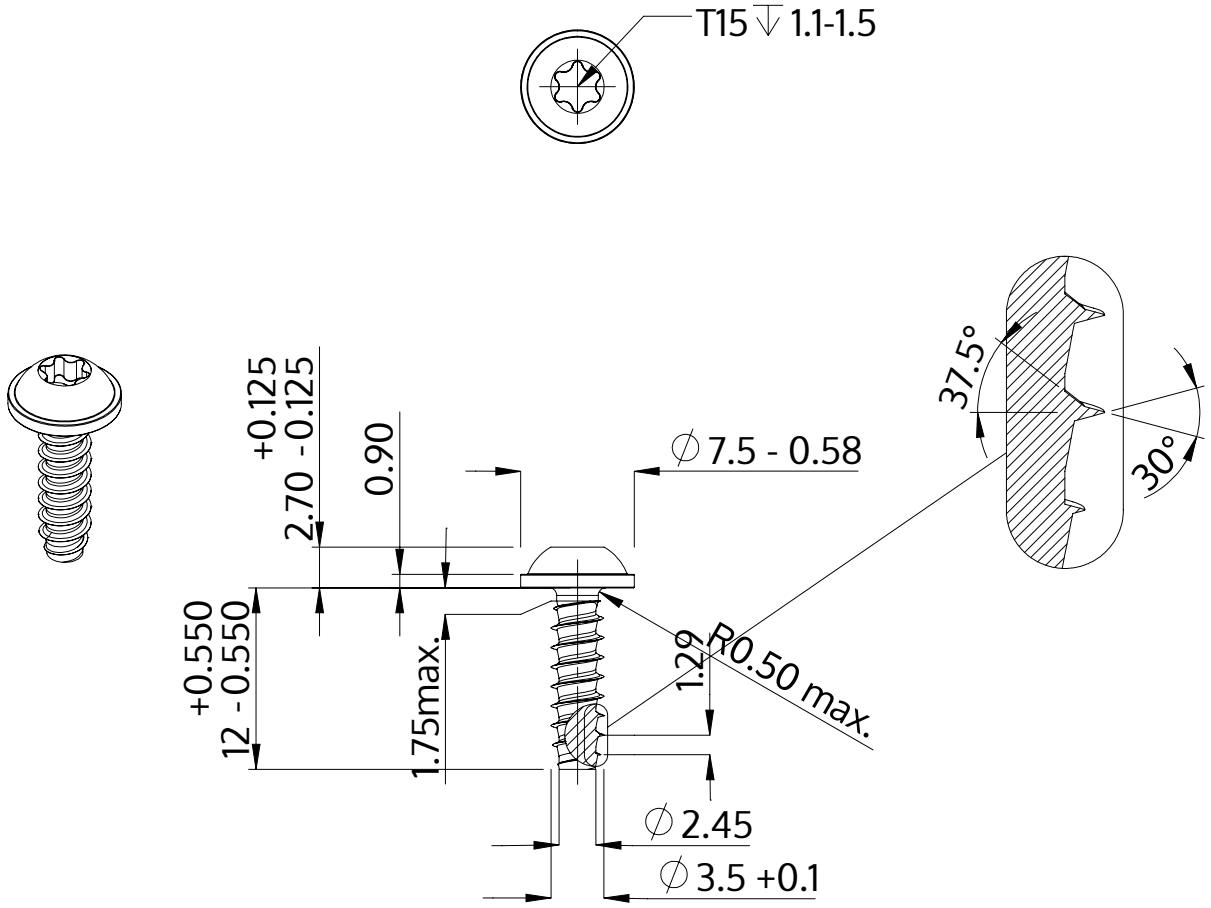

Beskrivelse	STP38 3.5x12.0 - T15
Materiale	Ædelstål A2
Overflade	sort
Vægt	1.049 kg / 1000 stykke

SCREWERK	**STP380350120J**	
Metrisk tegning A4	Skalering None:1	2024-04