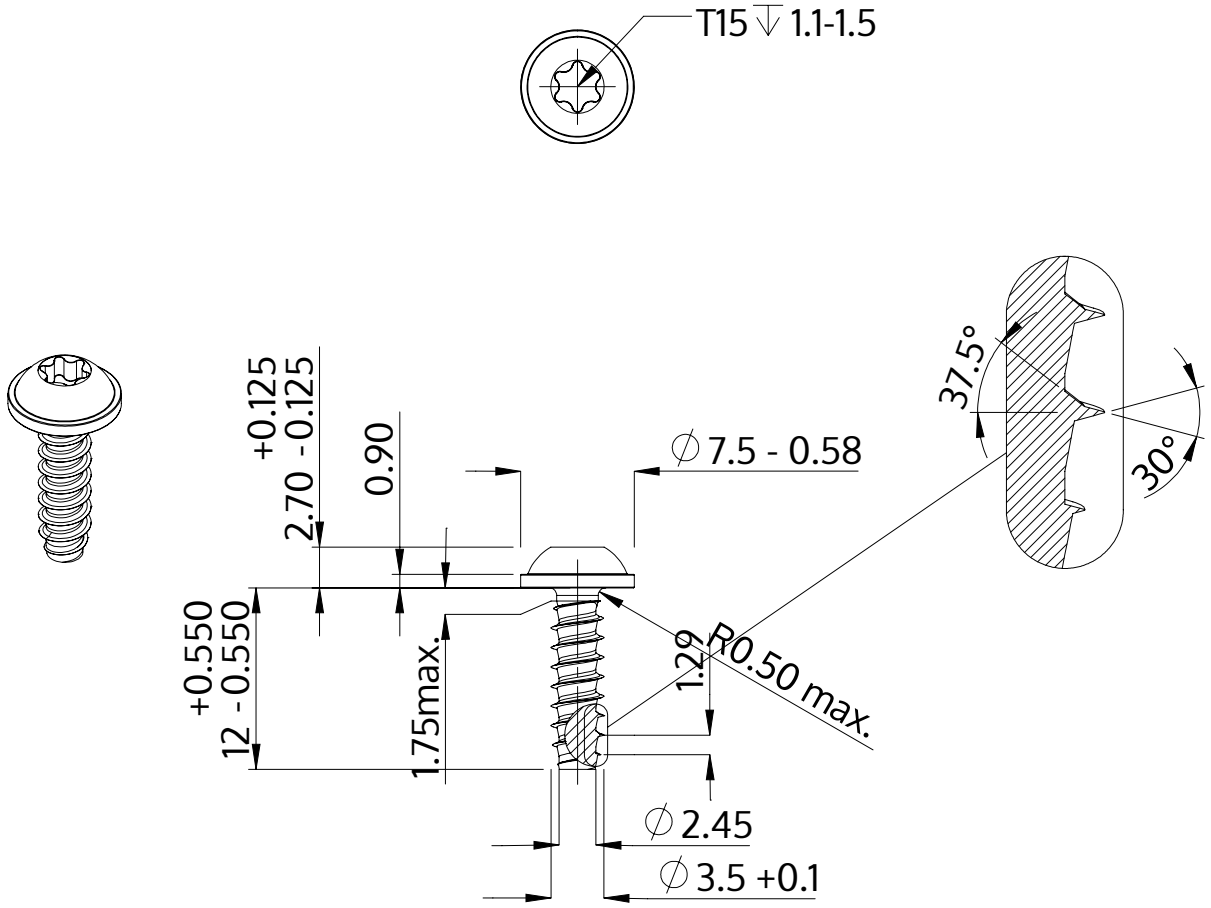

Beschrijving	STP38 3.5x12.0 - T15
Materiaal	roestvrij staal A2
Oppervlak	blank, geetst en gepassieveerd
Gewicht	1.049 kg / 1000 stuk

SCREWERK	**STP380350120E**	
Metrische tekening A4	Schaal 2:1	2024-05