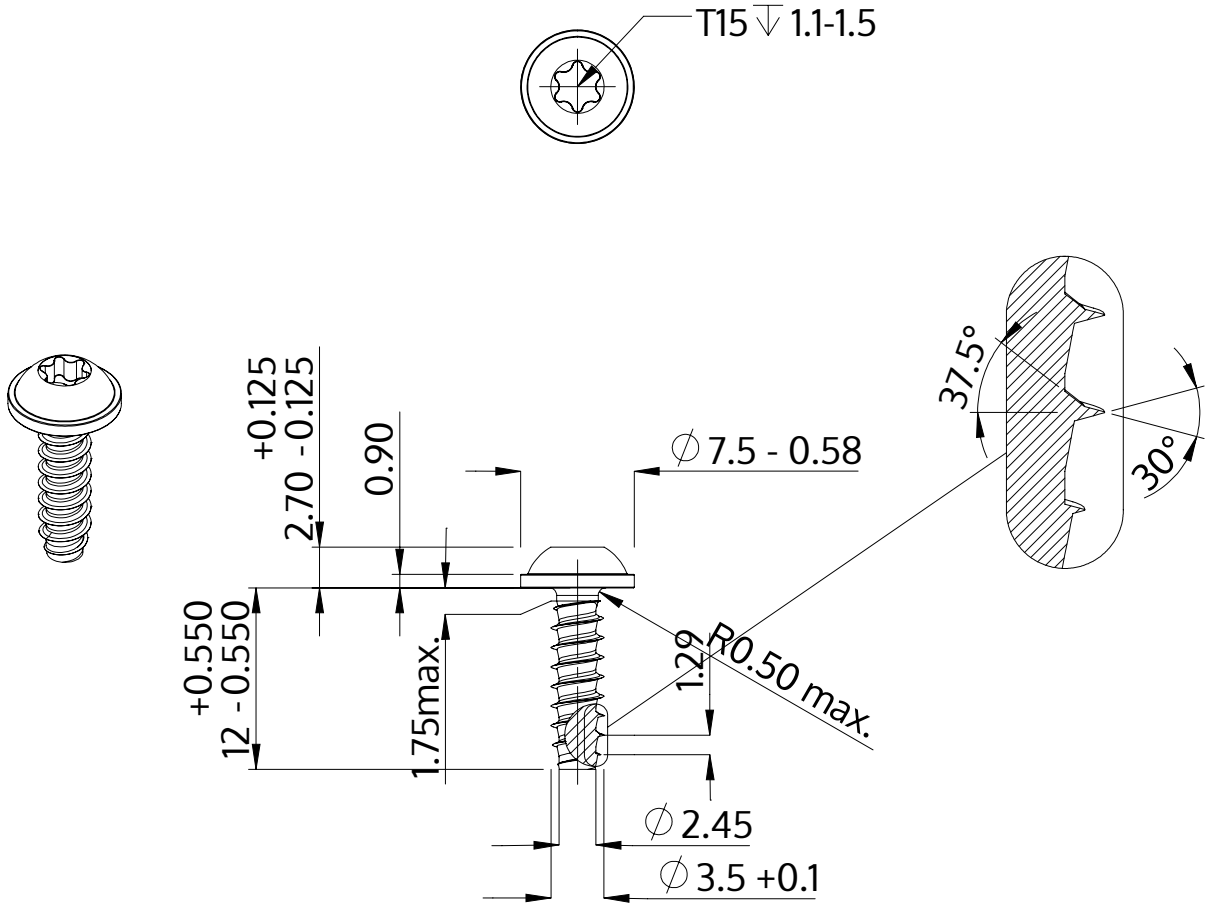

Descrizione	STP38 3.5x12.0 - T15
Materiale	acciaio, temprato
Superficie	Placcato Zinco-Nichel, passivato nero, ricotto, sigillato
Peso	1.049 kg / 1000 pezzi

SCREWERK	**STP380350120B**	
Disegno metrico A4	Scala 2:1	2024-10