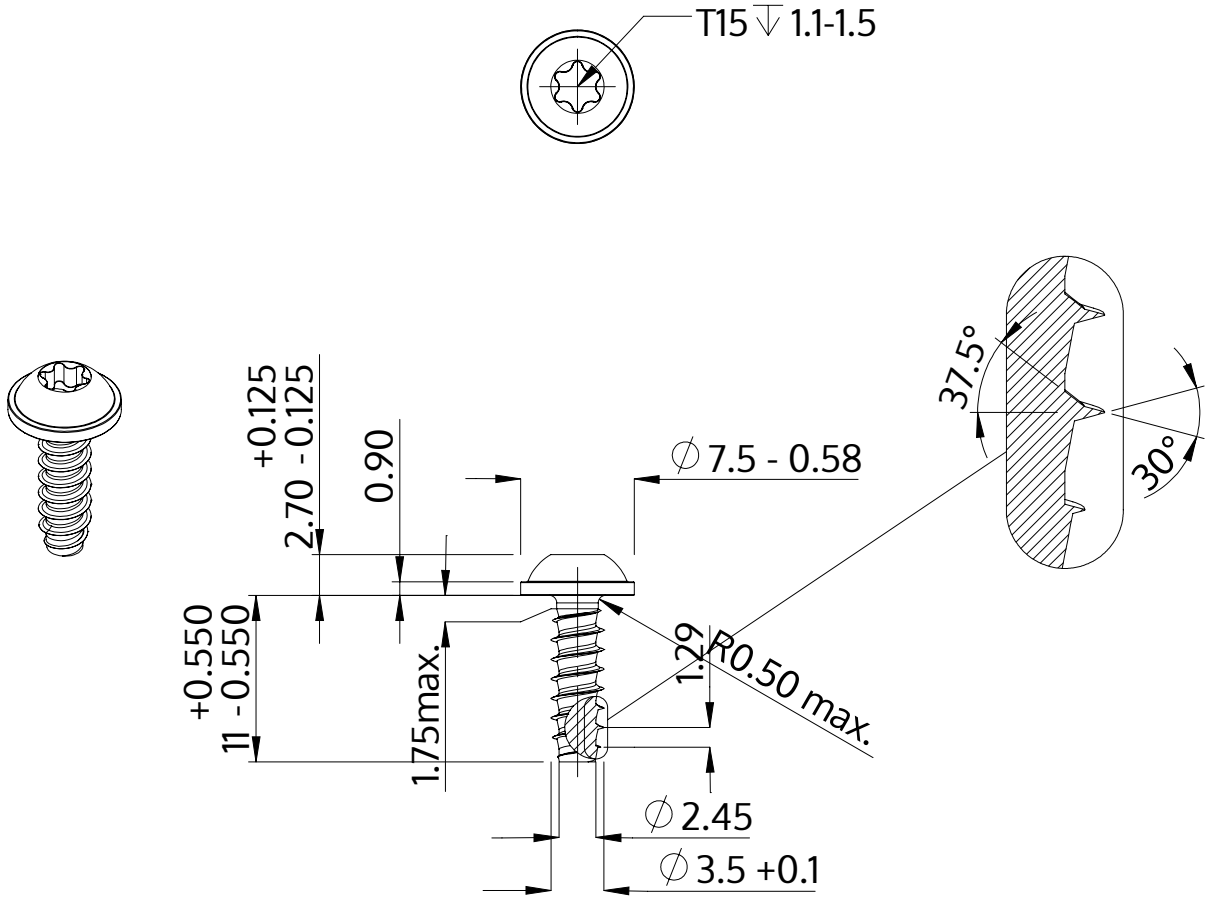

Açıklaması	STP38 3.5x11.0 - T15
Malzeme	Paslanmaz Çelik A2
Kaplama	Parlak, cilalanmış ve pasifleştirilmiştir
Ağırlık	1.002 kg / 1000 Adet

SCREWERK	**STP380350110E**	
Metrik çizim A4	Ölçeklendirme 2:1	2024-10