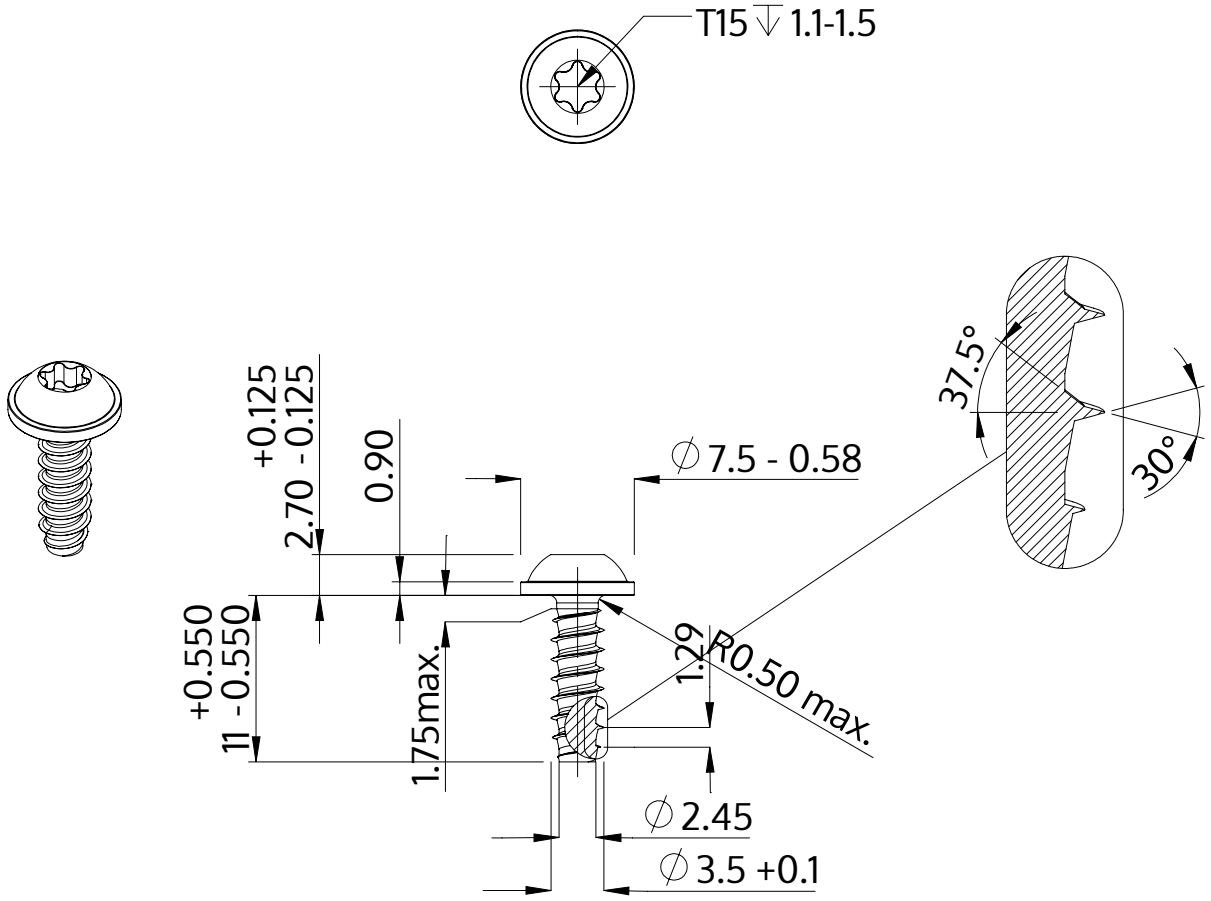

Descrição	STP38 3.5x11.0 - T15
Material	inox A2
Superfície	Decapado e passivado
Peso	1.002 kg / 1000 peças

SCREWERK	**STP380350110E**	
Desenho Métrico A4	Escala 2:1	2024-10