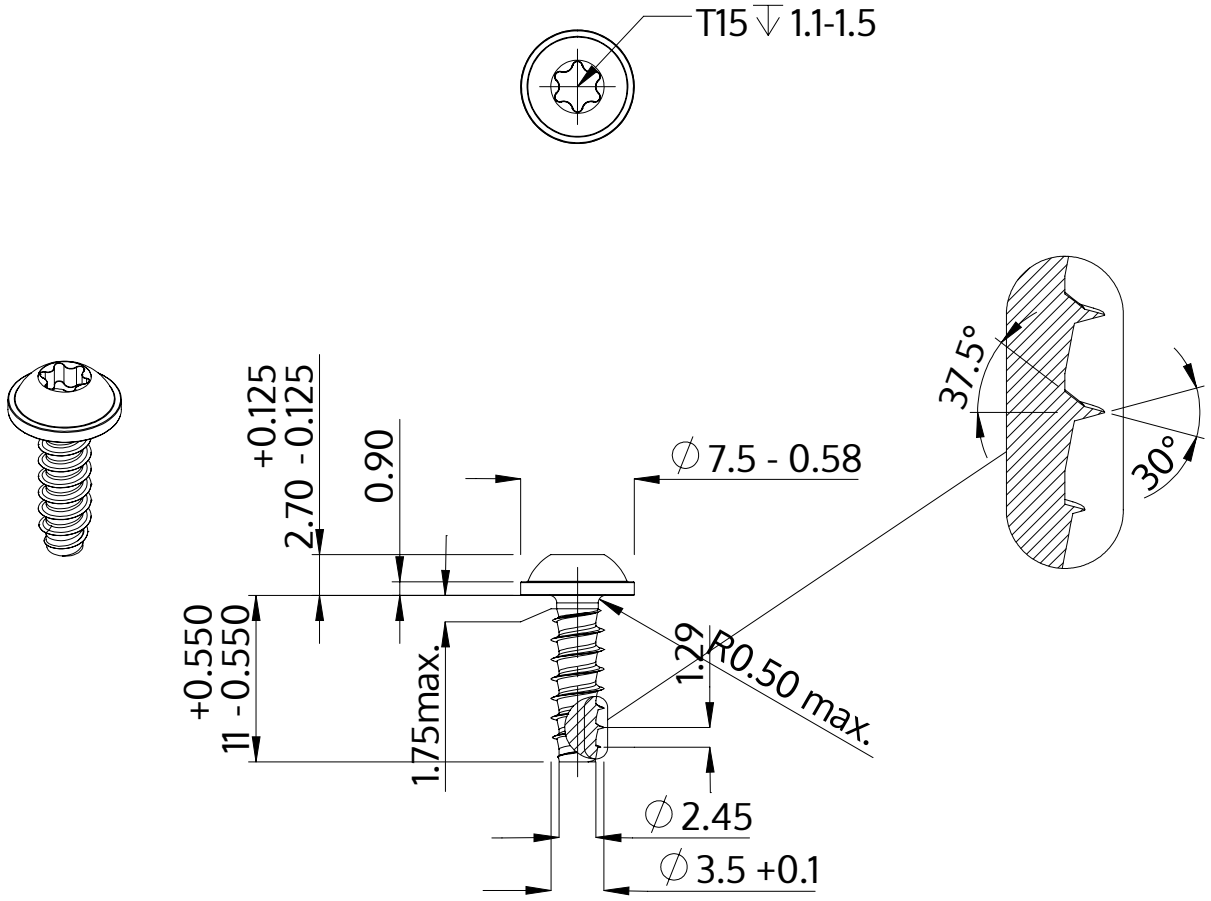

Beskrivelse	STP38 3.5x11.0 - T15
Materiale	Ædelstål A4
Overflade	blank, bejdset og passiveret
Vægt	1.002 kg / 1000 stykke

SCREWERK	**STP380350110C**	
Metrisk tegning A4	Skalering 2:1	2024-10