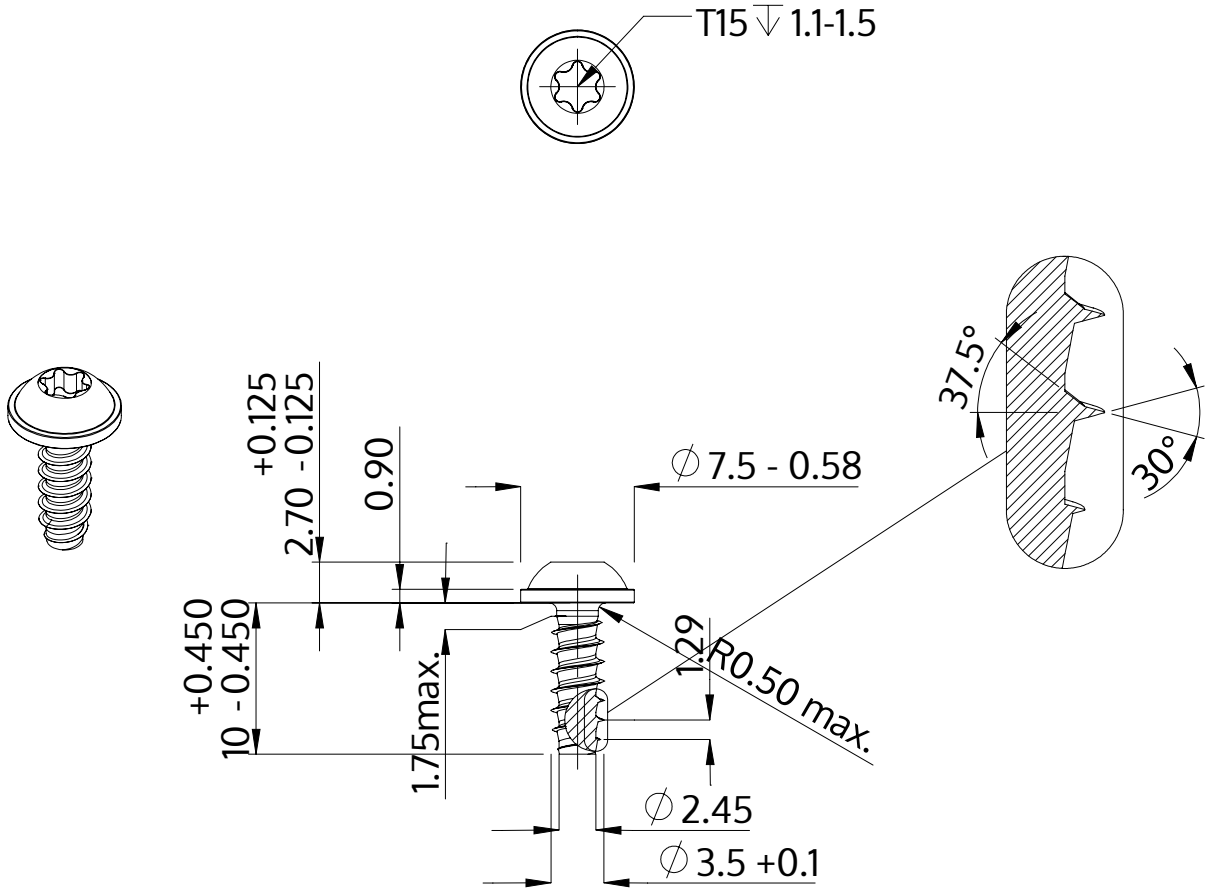

Beschreibung	STP38 3.5x10.0 - T15
Werkstoff	Edelstahl A2
Oberfläche	geschwärzt
Gewicht	0.955 kg / 1000 Stück

SCREWERK	**STP380350100J**	
Metrische Zeichnung A4	Skalierung 2:1	2024-10