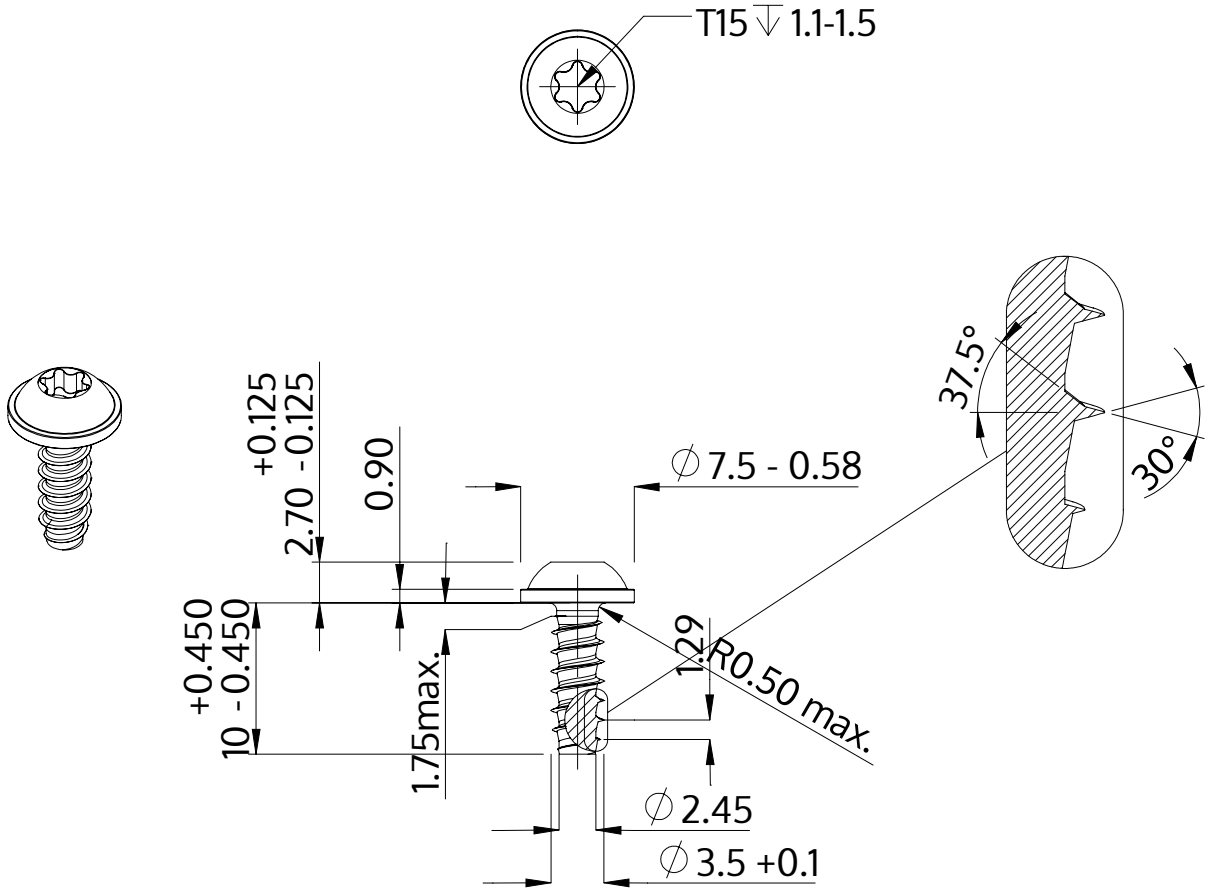

Descripción	STP38 3.5x10.0 - T15
Material	Acero Inoxidable
Superficie	Laminado brillante, barnizado y pasivado
Peso	0.955 kg / 1000 Piezas

SCREWERK	**STP380350100C**	
Diseño métrico	Escalada None:1	2024-04