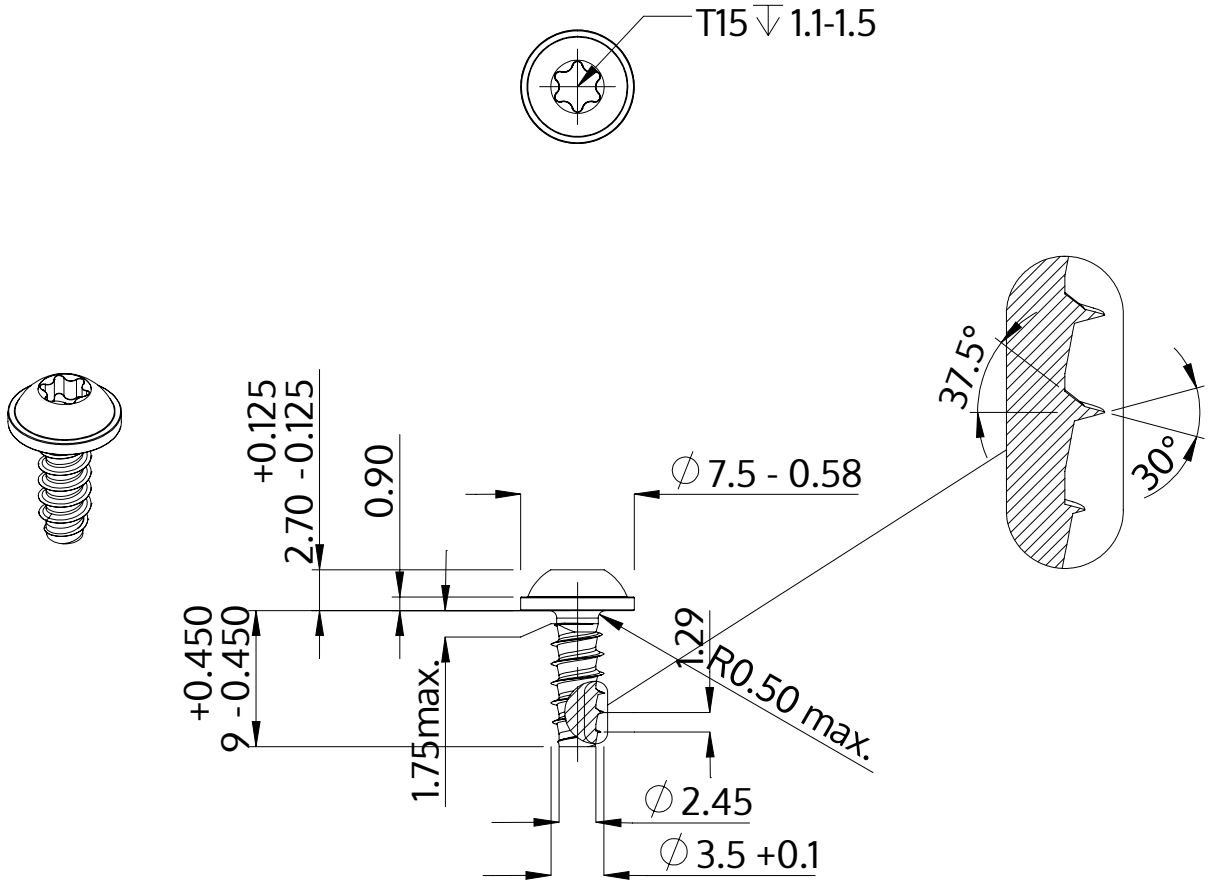

Beskrivning	STP38 3.5x9.0 - T15
Material	stål, härdat
Yta	förzinkad 5-7 µm, härdad, blå/transparent passiviserad
Vikt	0.908 kg / 1000 styck

SCREWERK	**STP380350090S**	
Metrisk skiss A4	Skala None:1	2024-04