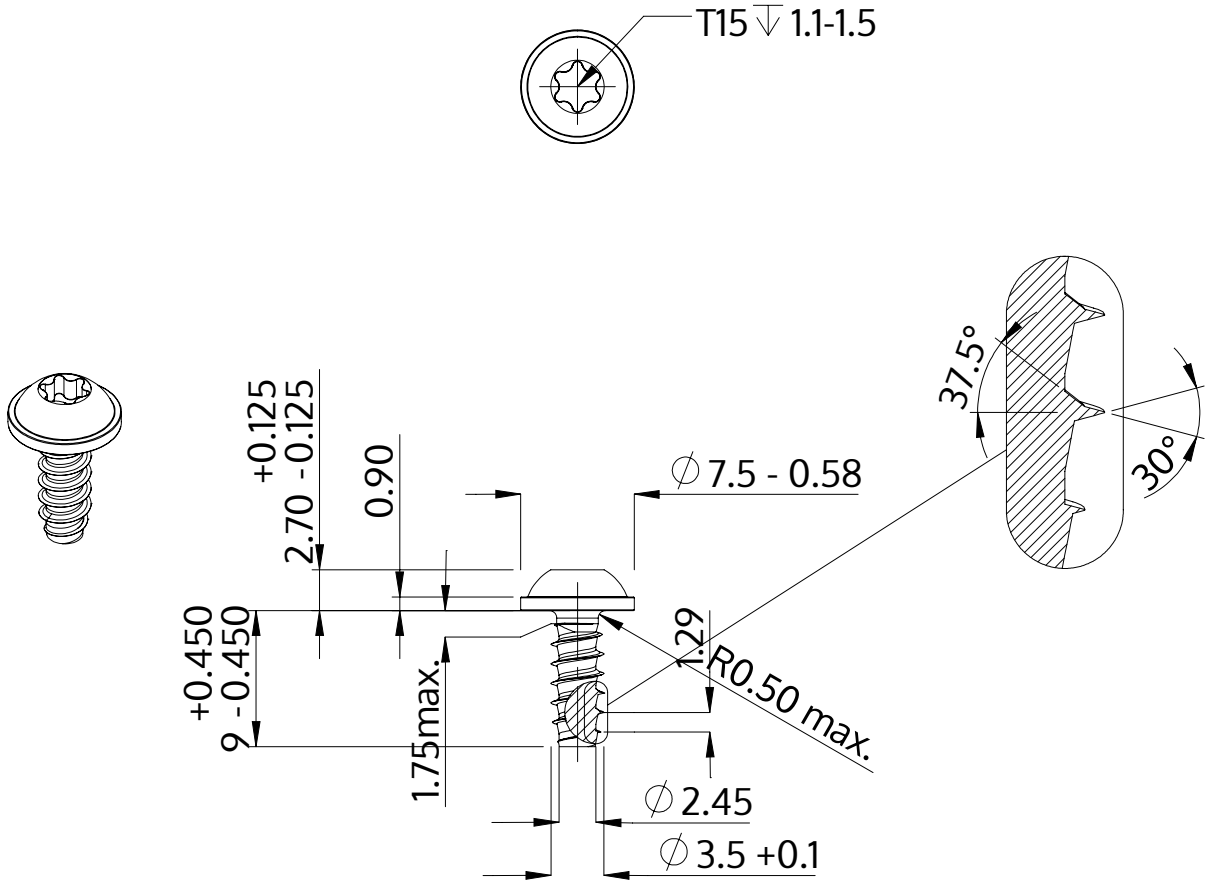


| | |
|---|---|
| Beschrijving | STP38 3.5x9.0 - T15 |
| Materiaal | veredeld staal |
| Oppervlak | ZnNi zwart-gepassiveerd, getempert, verzegeld |
| Gewicht | 0.908 kg / 1000 stuk |

| | | |
|---|---|---|
| SCREWERK | **STP380350090B** | |
| Metrische tekening A4 | Schaal 2:1 | 2024-10 |