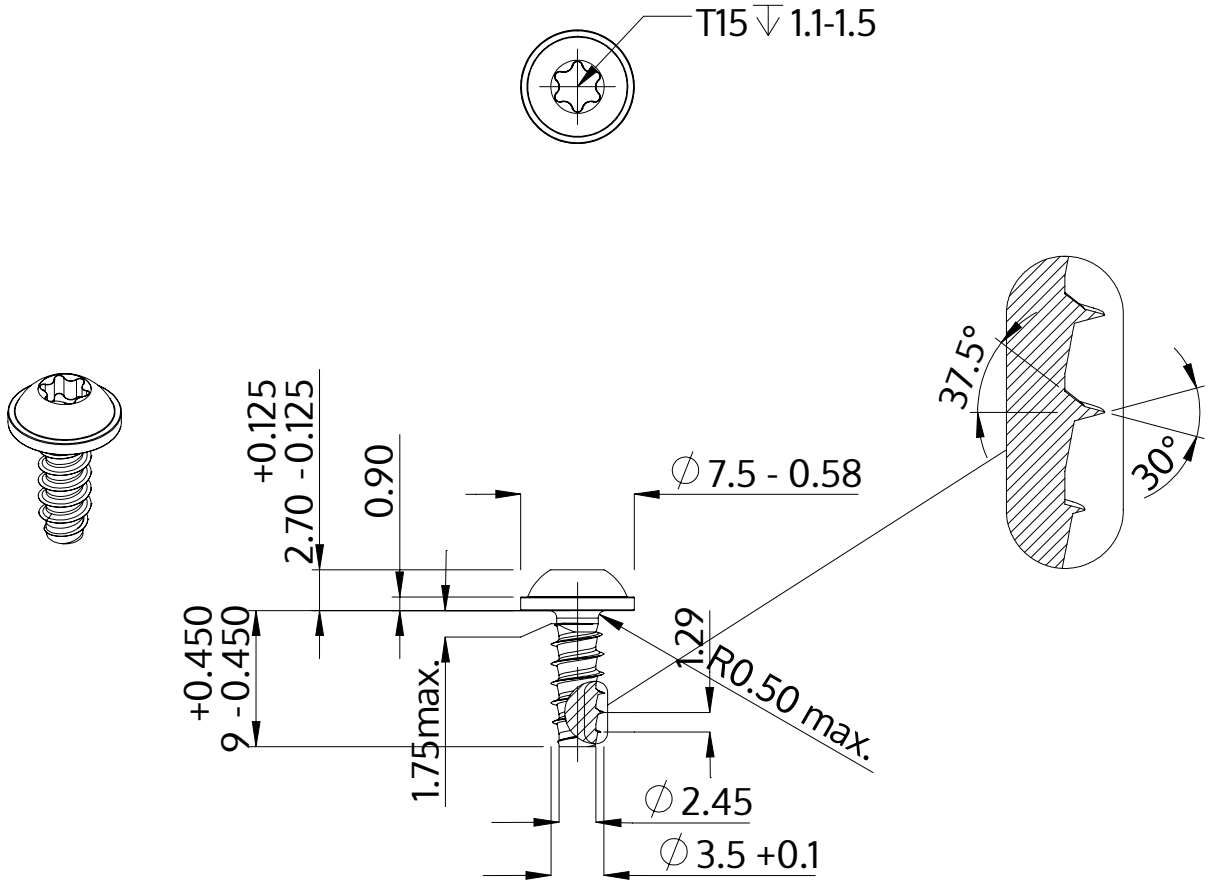

Descripción	STP38 3.5x9.0 - T15
Material	Acero, endurecido
Superficie	Zinc-Niquelado, pasivado negro/ sin Cr-VI, recocido, sellado
Peso	0.908 kg / 1000 Piezas

SCREWERK	**STP380350090B**	
Diseño métrico	Escalada 2:1	2024-10