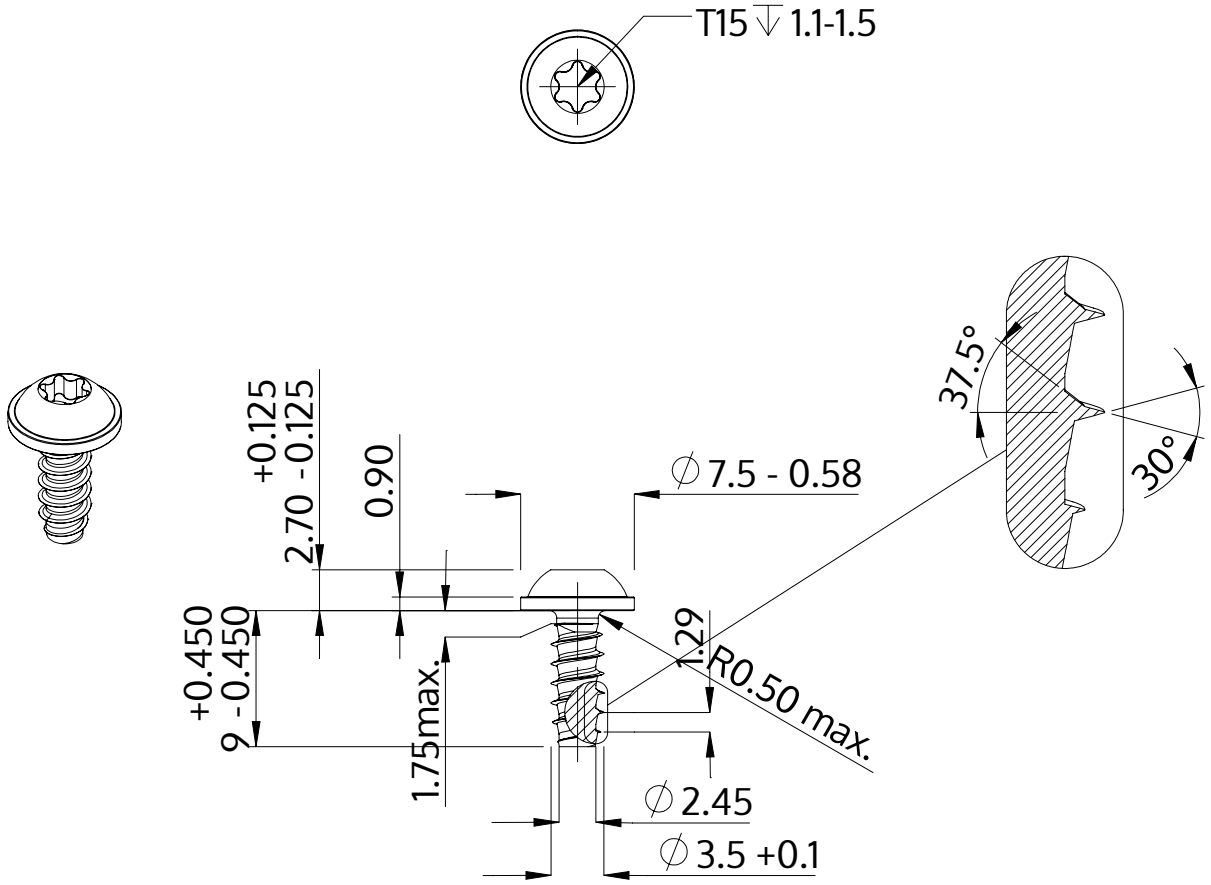

Popis	STP38 3.5x9.0 - T15
Materiál	Temperovaná ocel
Povrch	ZiNi černá-pasivovaná+temperovaná+utěsněná
Hmotnost	0.908 kg / 1000 Kus

SCREWERK	**STP380350090B**	
Metric výkres A4	Měřítko 2:1	2024-10