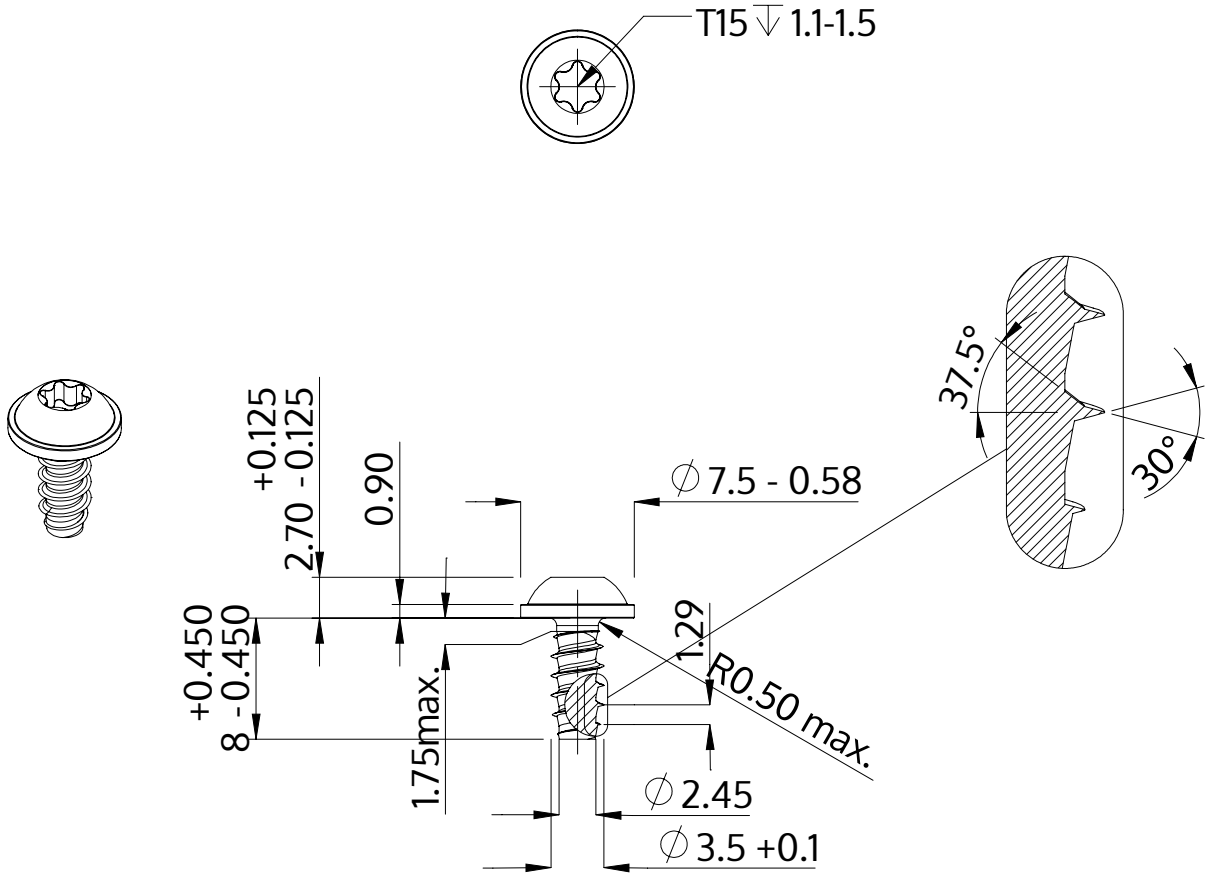

Açıklaması	STP38 3.5x8.0 - T15
Malzeme	Çelik, sertleştirilmiş
Kaplama	galvanizli 5-7 µm, temperliö mavi / şeffaf pasifleştirilmiştir
Ağırlık	0.860 kg / 1000 Adet

SCREWERK	**STP380350080S**	
Metrik çizim A4	Ölçeklendirme None:1	2024-04