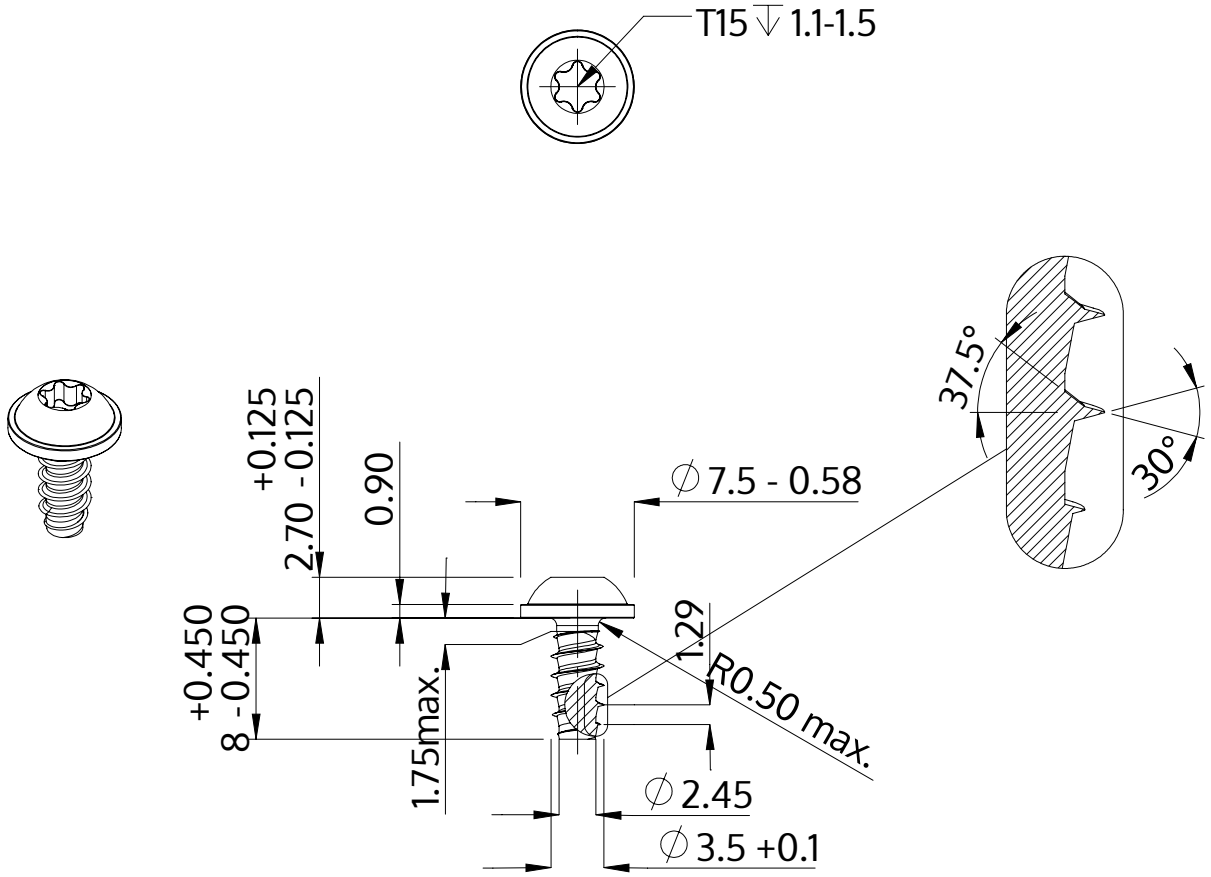

Beskrivelse	STP38 3.5x8.0 - T15
Materiale	Stål, forædlet
Overflade	galvaniseret 5-7 µm, tempret, blå / transparent passiveret
Vægt	0.860 kg / 1000 stykke

SCREWERK	**STP380350080S**	
Metrisk tegning A4	Skalering 2:1	2024-10