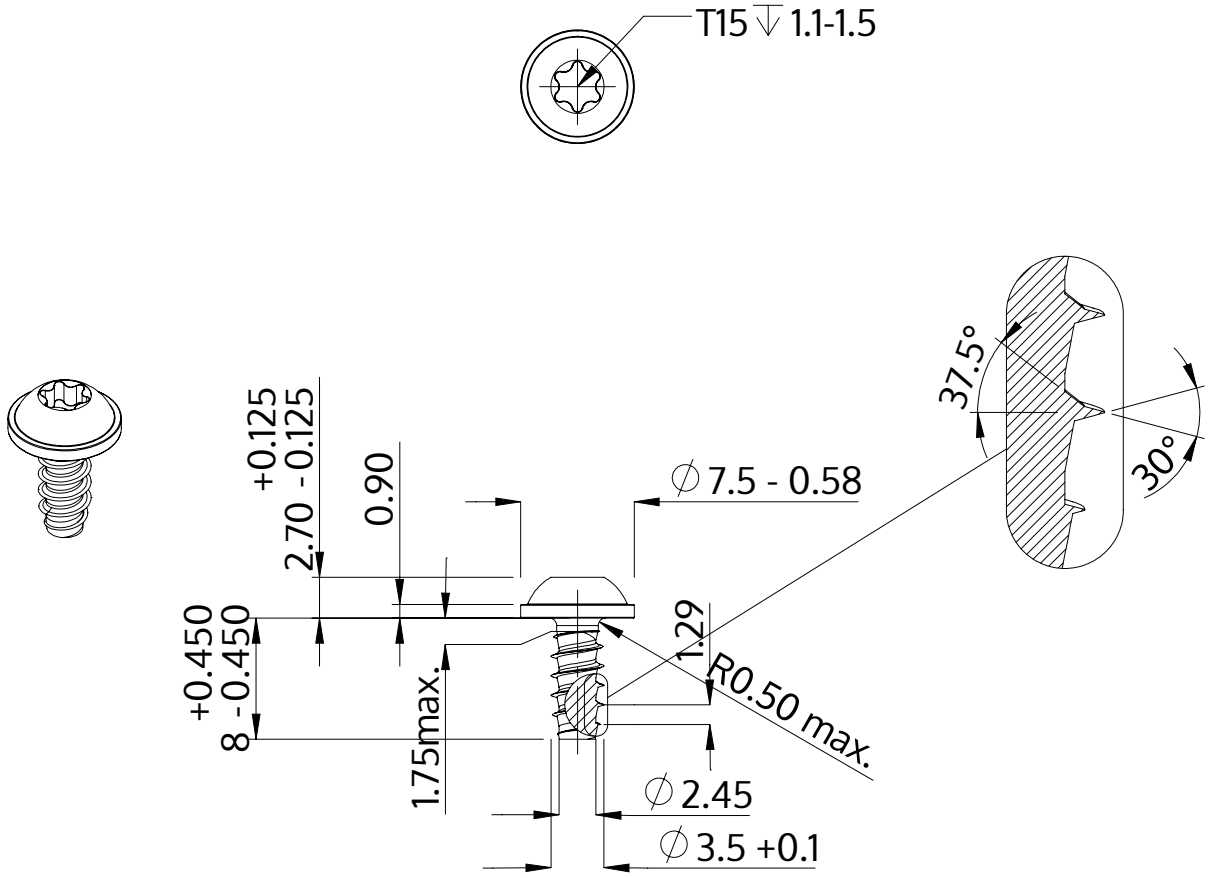


| | |
|---|---|
| Descripción | STP38 3.5x8.0 - T15 |
| Material | Acero Inoxidable A2 |
| Superficie | Laminado brillante, barnizado y pasivado |
| Peso | 0.860 kg / 1000 Piezas |

| | | |
|---|---|---|
| SCREWERK | **STP380350080E** | |
| Diseño métrico | Escalada None:1 | 2024-04 |