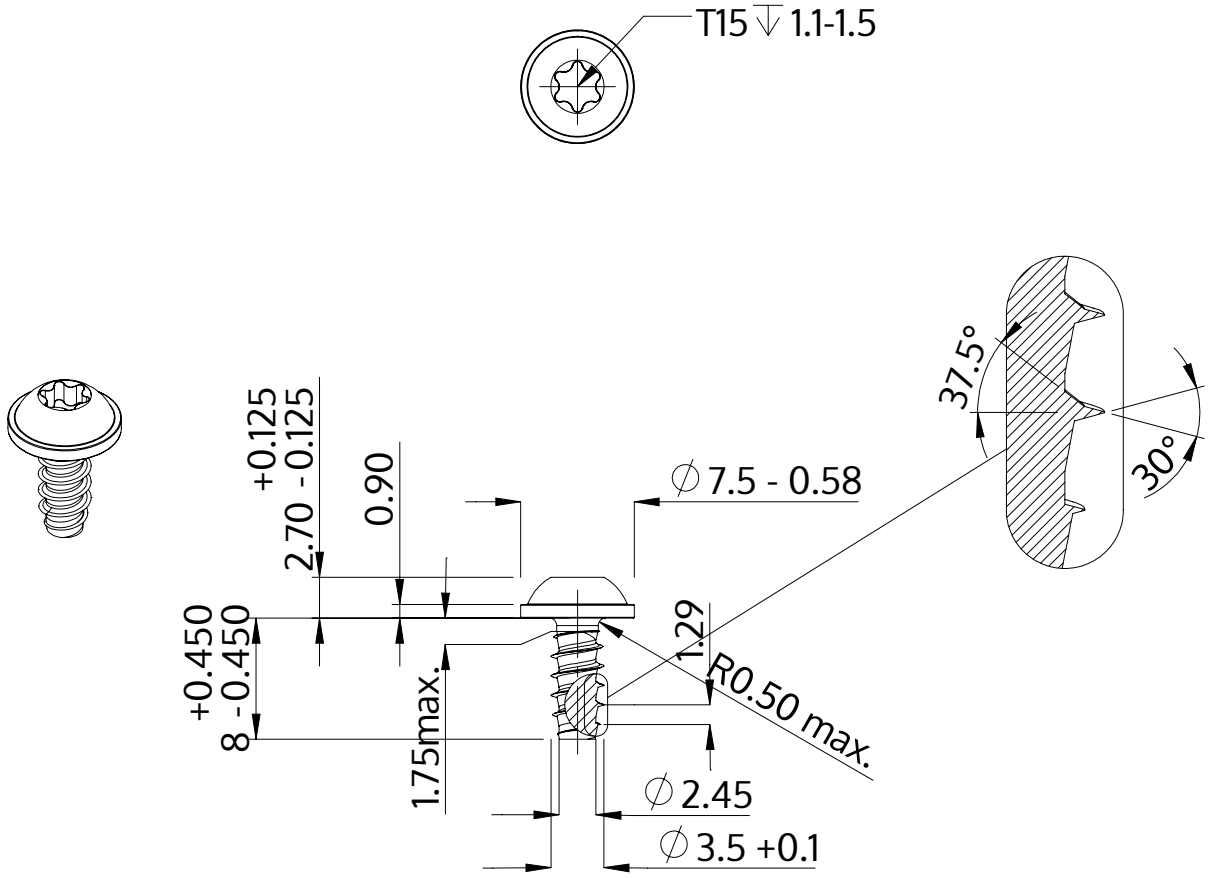

Описание	STP38 3.5x8.0 - T15
Материал	Нержавеющая сталь A4
Поверхность	Светлый отжиг и пассивация
Вес	0.860 kg / 1000 Штука

SCREWERK	**STP380350080C**	
Метрический чертеж A4	Шкала 2:1	2024-10