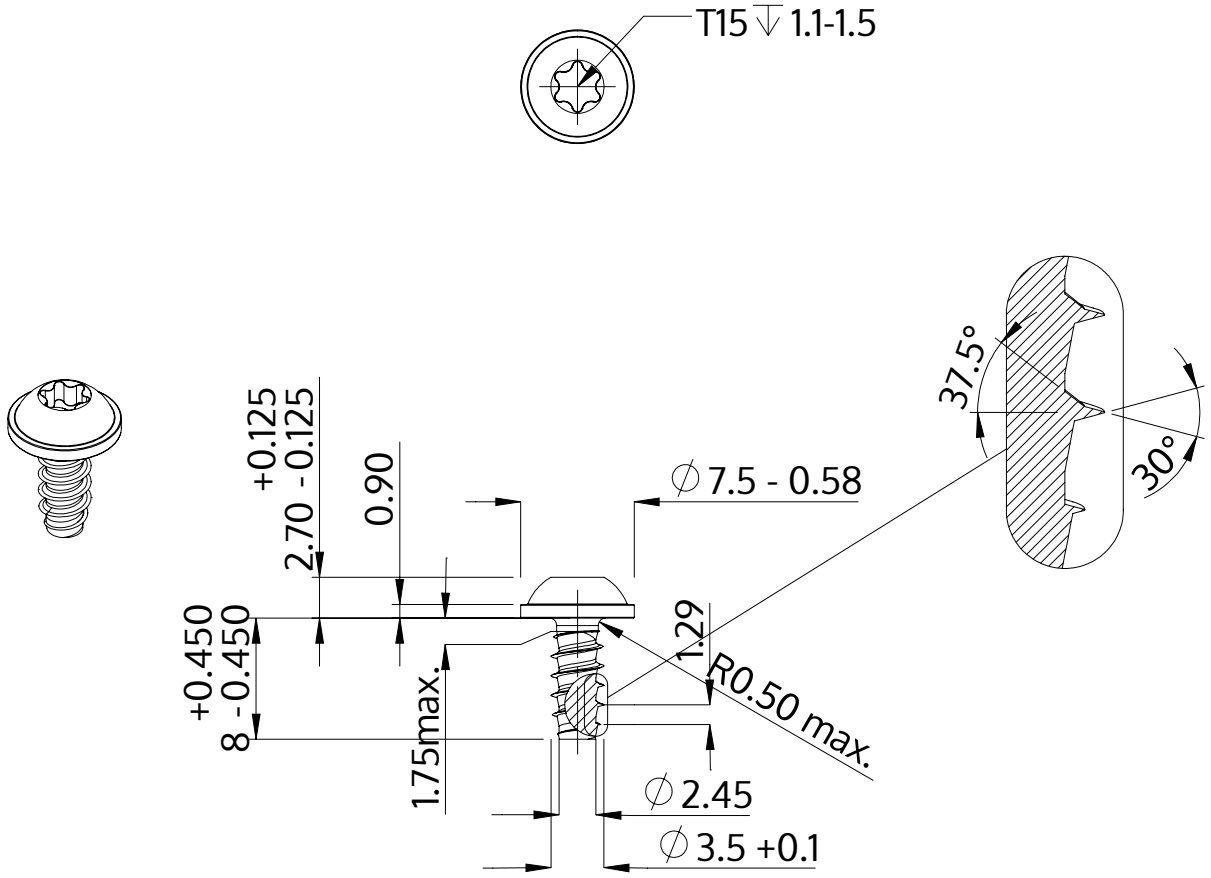

Описание	STP38 3.5x8.0 - T15
Материал	неръждаема стомана A4
Повърхност	гланциран, полиран, пасиваран
Тегло	0.860 kg / 1000 Бройка

SCREWERK	**STP380350080C**	
Метричен дизайн A4	Мащаб 2:1	2024-10