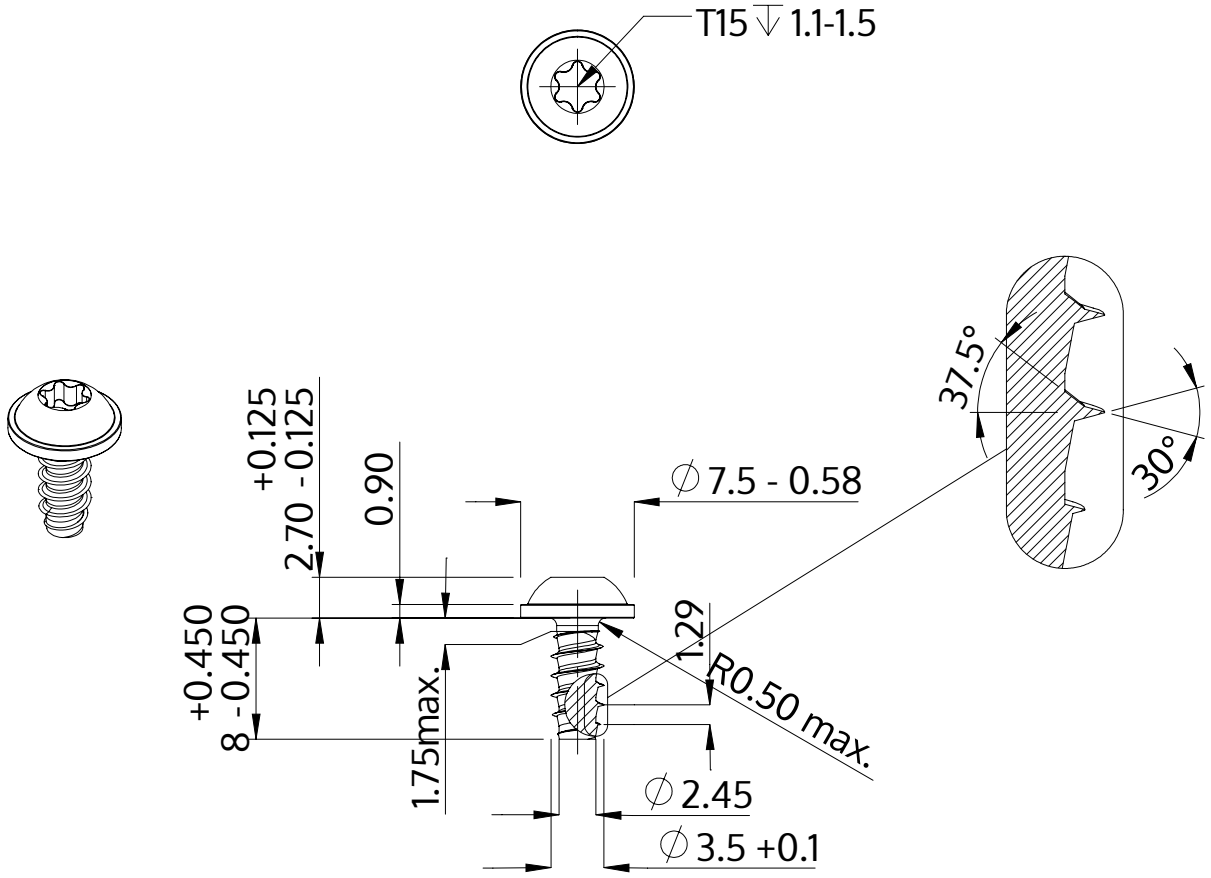


| | |
|---|---|
| Açıklaması | STP38 3.5x8.0 - T15 |
| Malzeme | Çelik, sertleştirilmiş |
| Kaplama | ZnNi siyah-pasifleştirilmiştir, temperlenmistir, kaplanmış |
| Ağırlık | 0.860 kg / 1000 Adet |

| | | |
|---|---|---|
| SCREWERK | **STP380350080B** | |
| Metrik çizim A4 | Ölçeklendirme None:1 | 2024-04 |