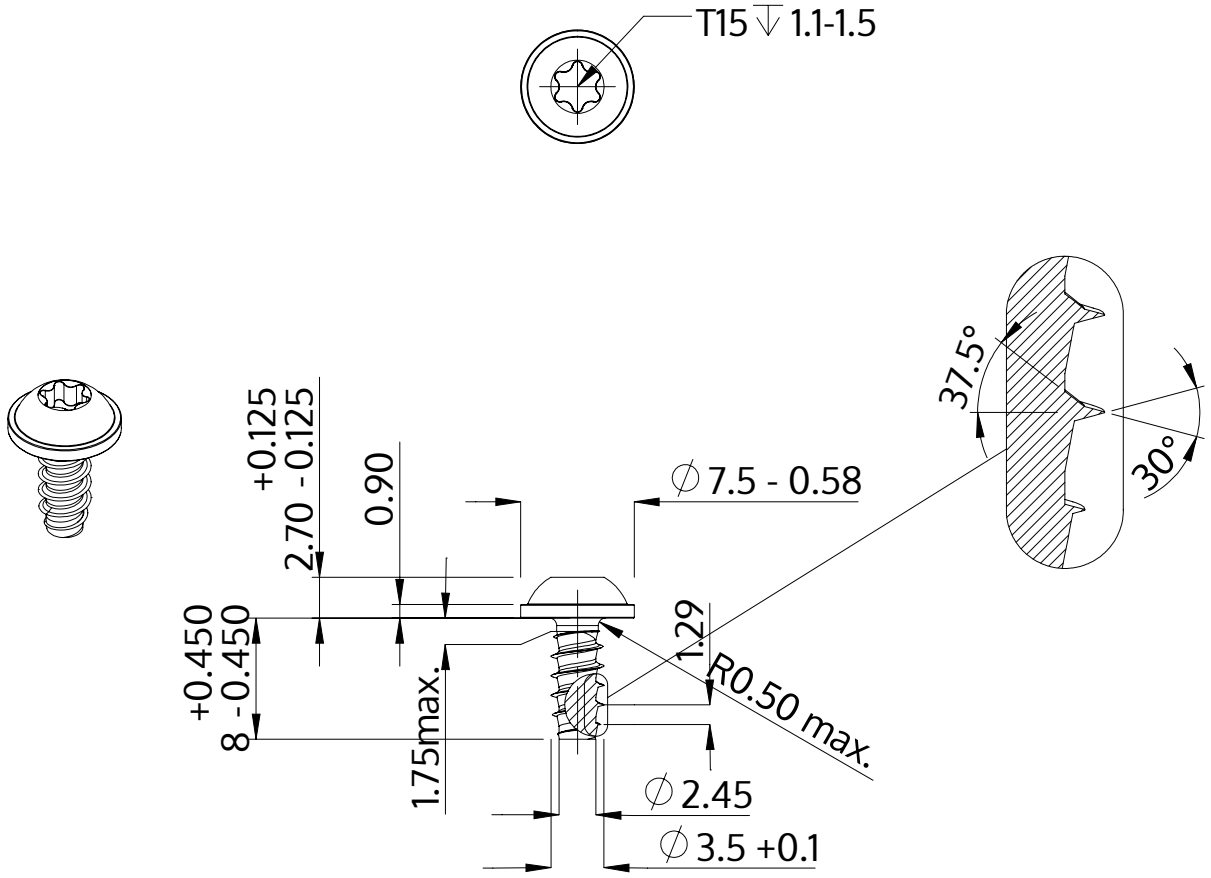

Descrição	STP38 3.5x8.0 - T15
Material	aço, endurecido
Superfície	Zincado Niquelado Galvanizado, Passivado negro
Peso	0.860 kg / 1000 peças

SCREWERK	**STP380350080B**	
Desenho Métrico A4	Escala None:1	2024-04