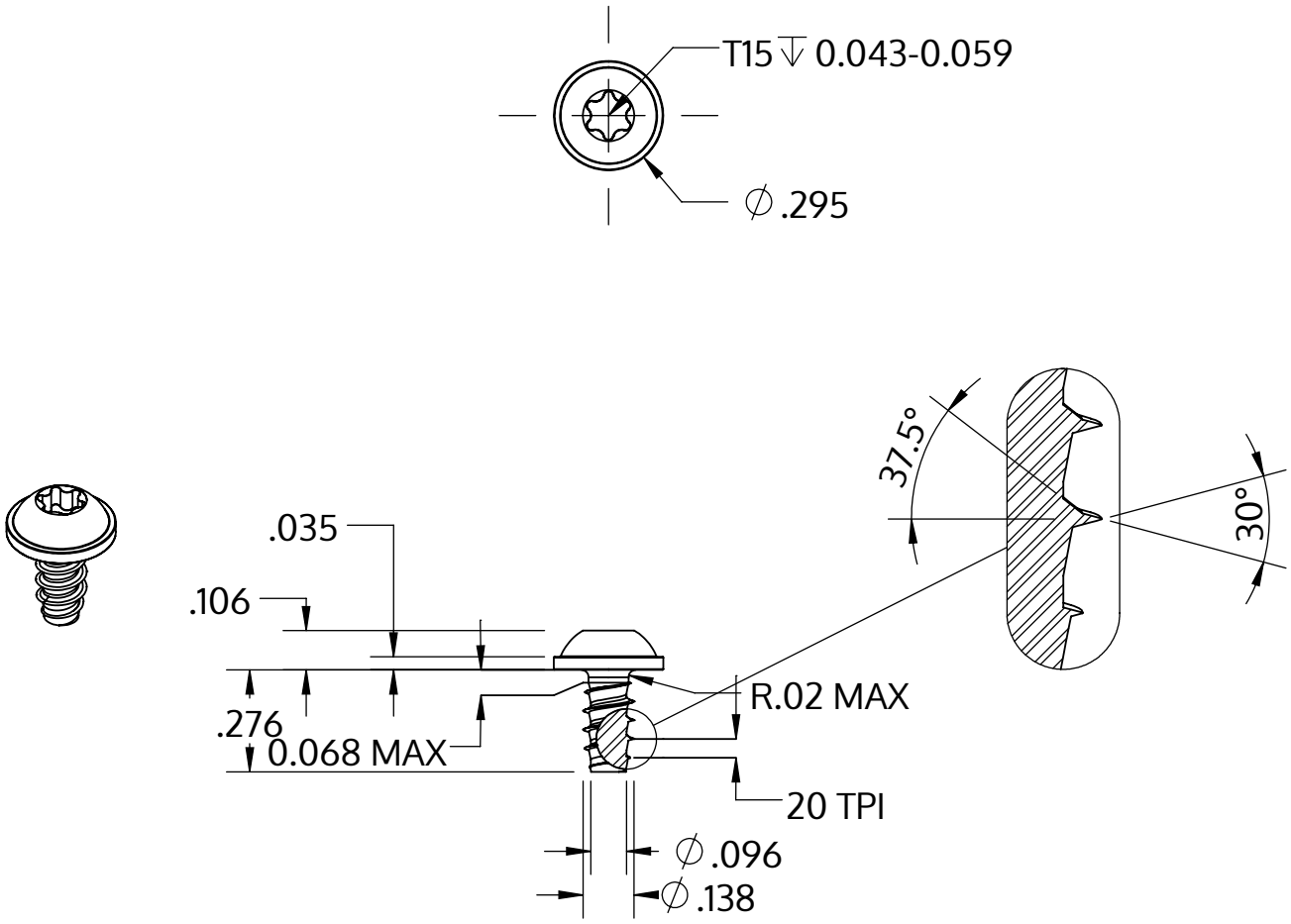

Metric size	M3.5 x 1.29 mm
US size (converted)	#6-20
	Tolerances [inch]
Length	+/- 0.017
Head diameter	+0 / -0.022
Head height	+/- 0.004
Thread diameter	+0.003 / -0

Description	STP38 3.5x7.0 - T15
Matière	acier inoxydable A2
Surface	brillant décapé et passivé
Poids	0.813 kg / 1000 Unité

SCREWERK	**STP380350070E**	
_Zoll Zeichnung Größe A	Redimensionner 2:1	2024-10