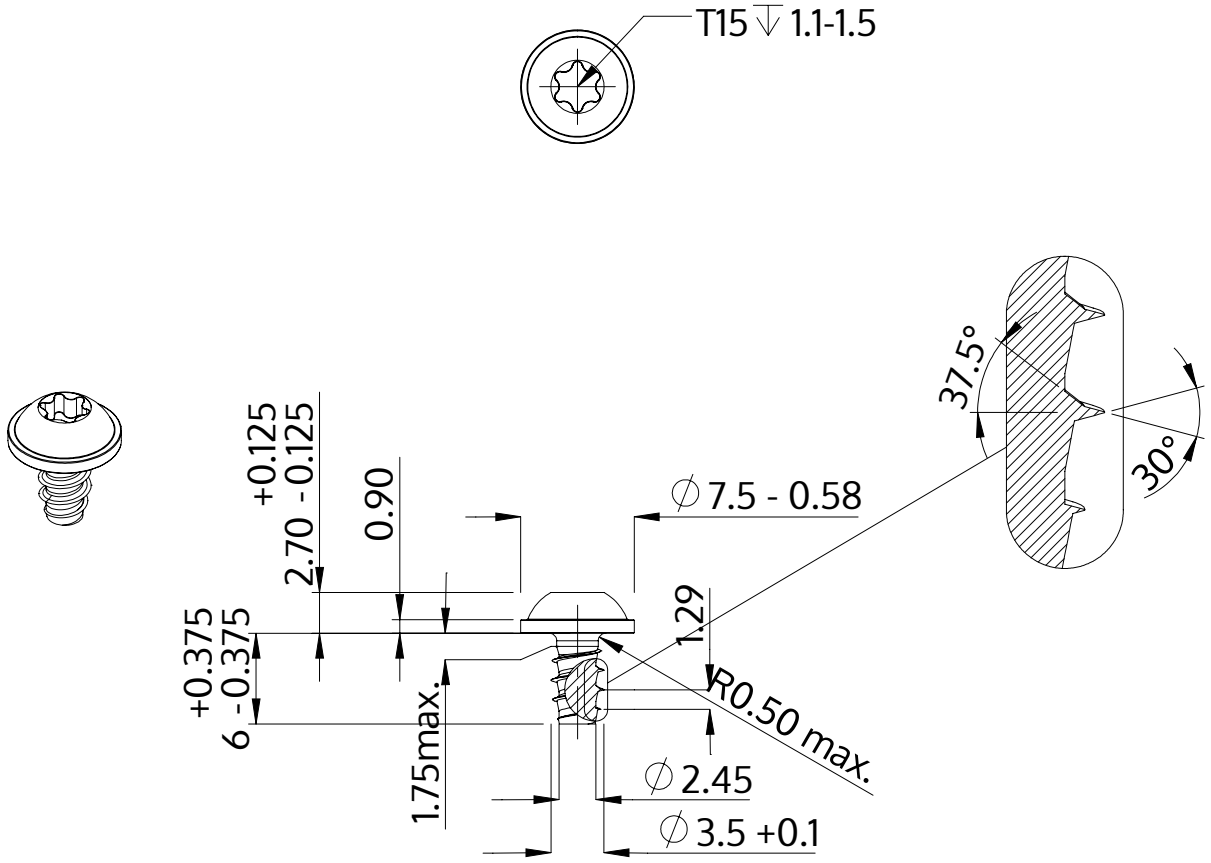

Beschrijving	STP38 3.5x6.0 - T15
Materiaal	veredeld staal
Oppervlak	verzinkt 5-7 µm, getempert, blauw / transparant gepassiveerd
Gewicht	0.766 kg / 1000 stuk

SCREWERK	**STP380350060S**	
Metrische tekening A4	Schaal None:1	2024-04