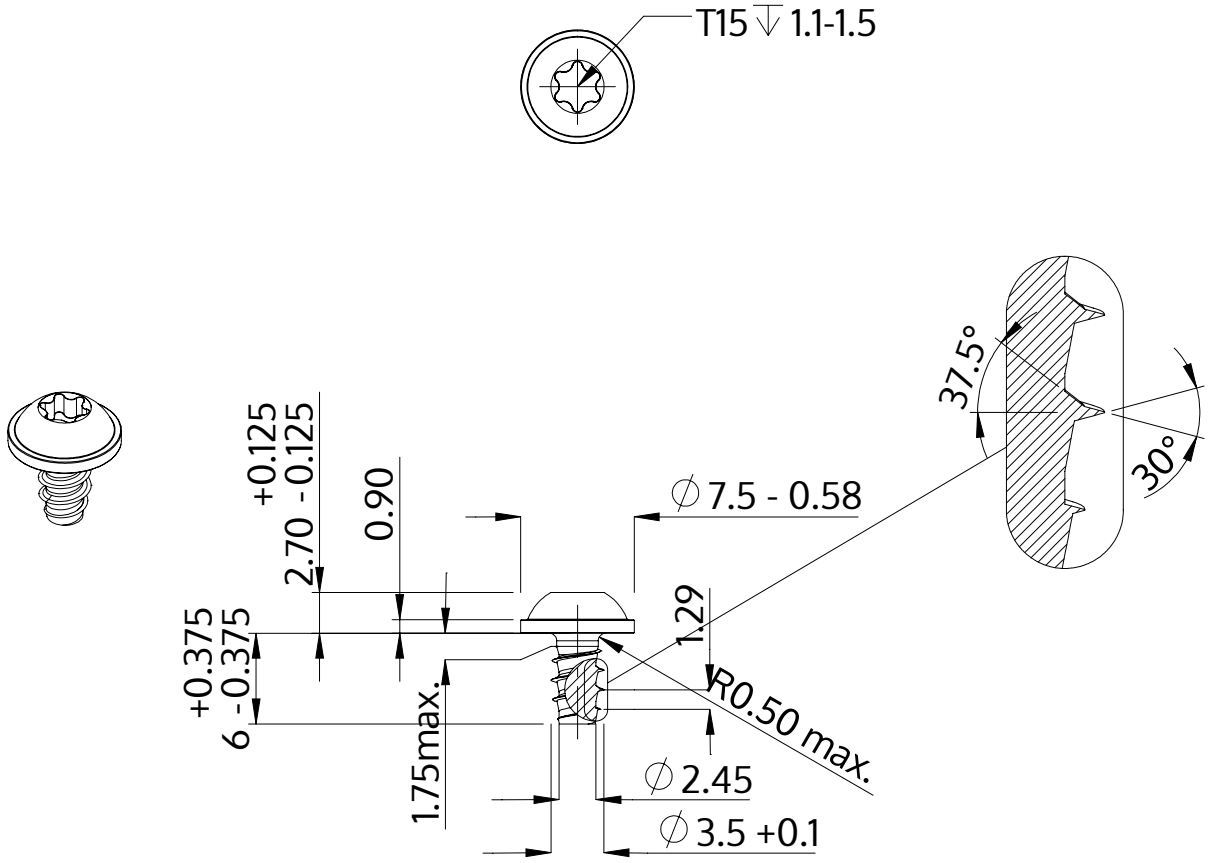

Описание	STP38 3.5x6.0 - T15
Материал	стомана, закалена
Повърхност	Цинково покритие 5-7 µm,топлинна обработка, синьо / прозрачно пасивиране
Тегло	0.766 kg / 1000 Бройка

SCREWERK	**STP380350060S**	
Метричен дизайн A4	Мащаб None:1	2024-04