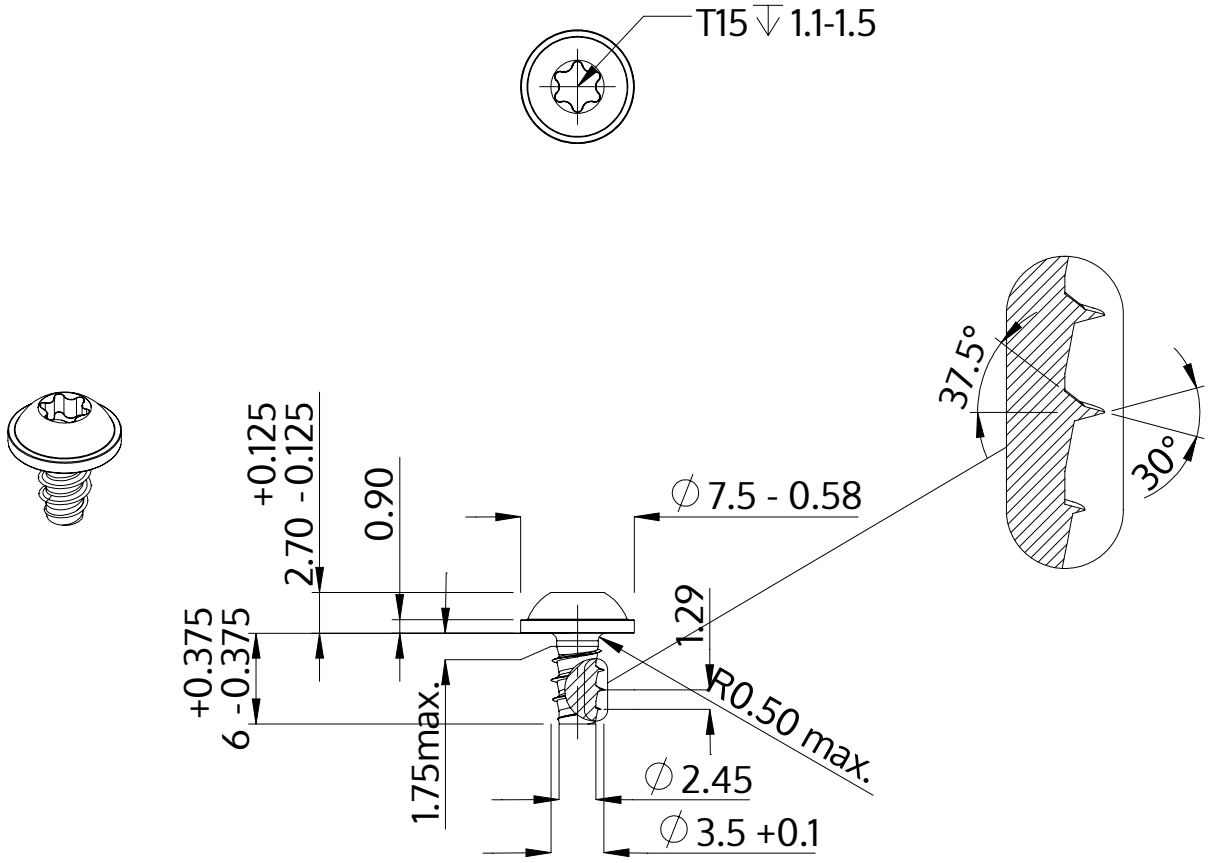

Описание	STP38 3.5x6.0 - T15
Материал	неръждаема стомана A2
Повърхност	гланциран, полиран, пасиваран
Тегло	0.766 kg / 1000 Бройка

SCREWERK	**STP380350060E**	
Метричен дизайн A4	Мащаб None:1	2024-04