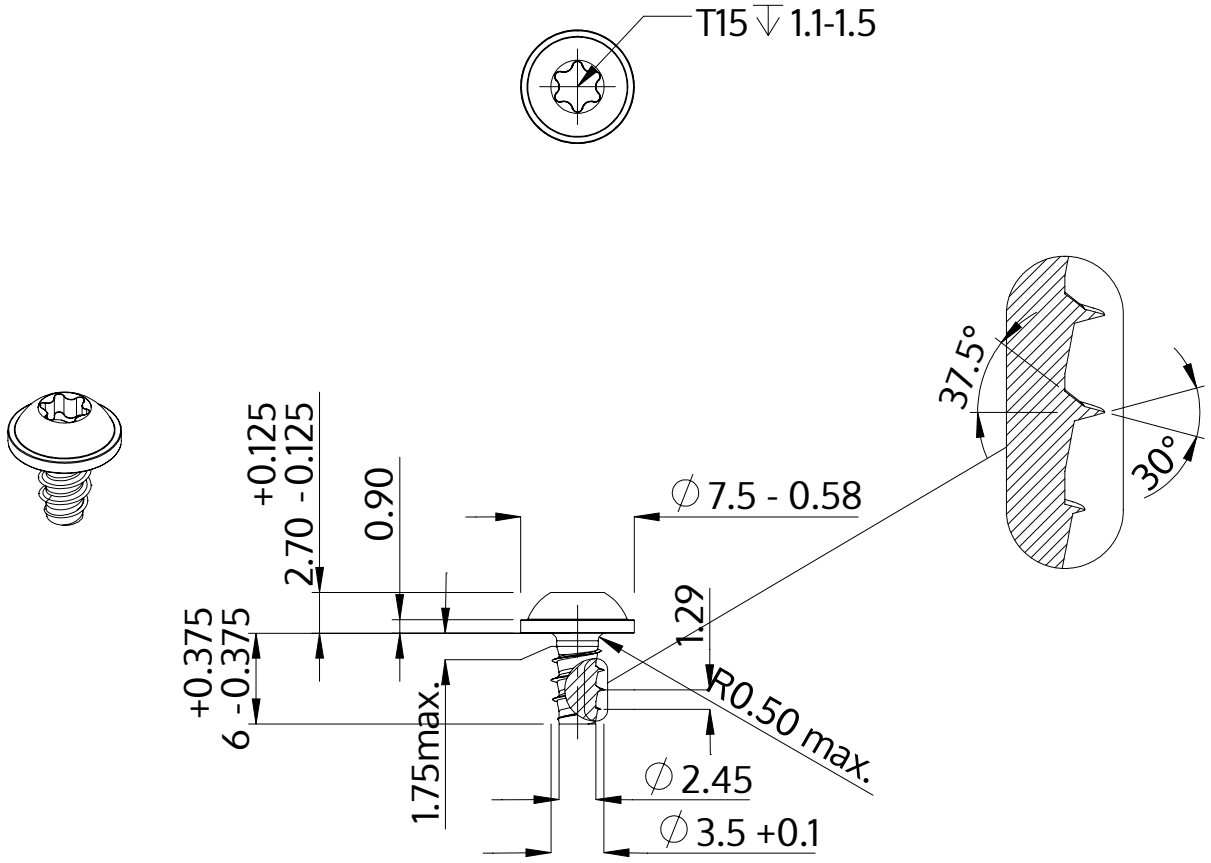

Description	STP38 3.5x6.0 - T15
Matière	acier inoxydable A4
Surface	brillant décapé et passivé
Poids	0.766 kg / 1000 Unité

SCREWERK	**STP380350060C**	
Dessin métrique A4	Redimensionner None:1	2024-04